VENTANAS EXT.

FACHADA OESTE	V09	Si=37.86m2 Sv=12.15m2	2385x261.4	1 UD.

CONJUNTO DE HOJAS FIJAS ACRISTALADAS Y HOJAS PRACTICABLES OPACAS Y ACRISTALADAS CON COMPASES LIMITANDO LA APERTURA, CON PERFILERÍA DE ALUMINIO FY65 VISTA DE TECHNAL CON ROTURA DE PUENTE TÉRMICO (O EQUIVALENTE). ACABADO EXTERIOR EN PANEL DE ALUACERO ALUMINIO LACADO Y ACABADO INTERIOR PANEL SANDWICH CON CHAPA DE ALUMINIO. ACRISTALAMIENTO: 66.2 / CÁMARA DE ARGÓN DE 18MM / 66.2 PLANITHERM ULTRA N

(CARPINTERÍA VISTA DESDE EL INTERIOR)

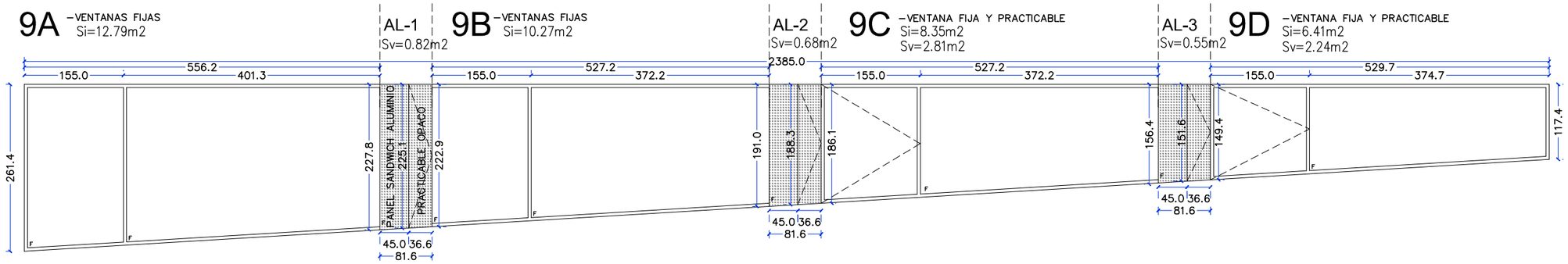

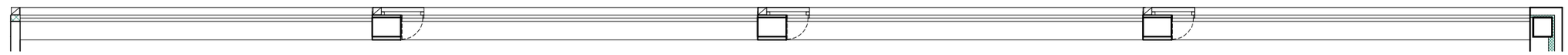

(PLANTA)

VENTANAS EXT.

FACHADA ESTE	V10	Si=37.86m2 Sv=2.05m2	2385x261.4	1 UD.

(CARPINTERÍA VISTA DESDE EL INTERIOR)

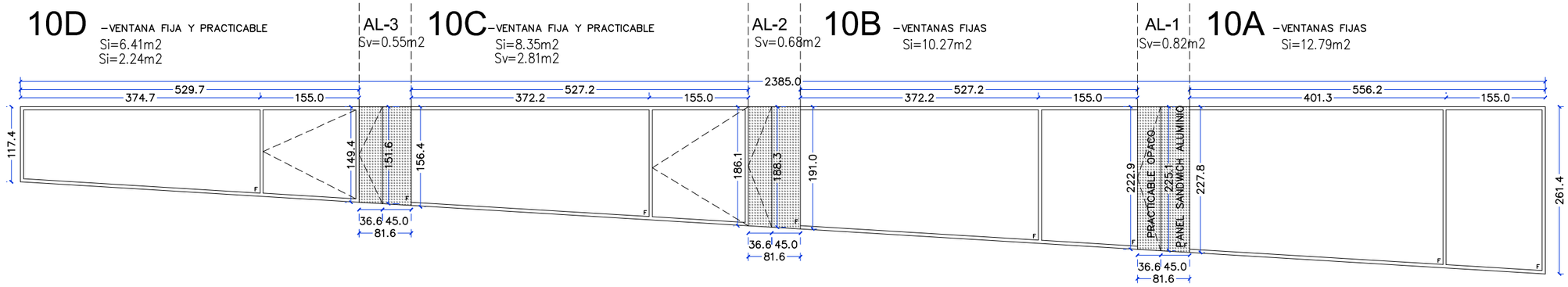

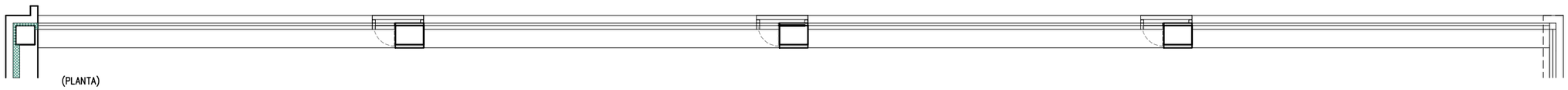

(PLANTA)

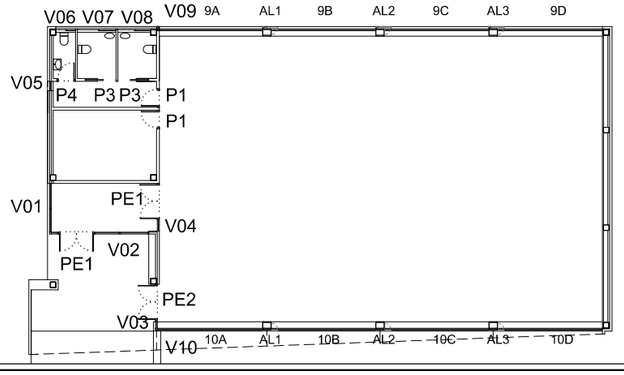

NOTA: VER DETALLES CONSTRUCTIVOS EN PLANOS DE DETALLES EN APARTADO CONSTRUCCIÓN	
NOTA: NOMENCLATURA: VIDRIO X+X/ X /X+Xmm EXT/CAMARA/INT. SE COLOCARÁN VIDRIOS CLIMALIT CON SELLO DE CALIDAD	NOTA: APERTURA INT APERTURA EXT
NOTA: LAS MEDIDAS Y COTAS SON ORIENTATIVAS, LAS DEFINITIVAS SE TOMARÁN EN OBRA.	NOTA: LAS COTAS ESTAN EXPRESADAS EN CM.

ARQUITECTOS

JUAN R. IGLESIAS BABÍO

IVAN LOPEZ VEIGA

IGLESIAS_VEIGA ARQUITECTOS S.L.P.
C/SAN ROQUE 15-23 1º L.2-3 A CORUÑA www.iglesiasveiga.es

XUNTA DE GALICIA

CONSELLERIA DE CULTURA, EDUCACION E ORDENACION UNIVERSITARIA

PLANO: 15

C-06

PROYECTO BÁSICO Y DE EJECUCIÓN

CIERRE DE PISTA PARA SALA DE USOS MÚLTIPLES EN EL IES DE AMES

FECHA: SEPTIEMBRE-2016

PLANO: ESTADO REFORMADO CARPINTERÍAS III

ESCALA: A3: 1/75