VENTANAS EXT.

ACCESO CORTAVIENTOS	V01	Si=3.56m2 Sv=0.00m2	306x303	1 UD.
CORTAVIENTOS	V02	Si=7.30m2 Sv=0.00m2	270x303	1 UD.
PORCHE	V03	Si=0.67m2 Sv=0.00m2	35x263	1 UD.
PORCHE	V04	Si=1.05m2 Sv=0.00m2	45x303	1 UD

CARPINTERÍA FIJA CON PERFILERÍA DE ALUMINIO SOLEAL TIPO FY65 TECHNAL CON ROTURA DE PUENTE TÉRMICO.. ACRISTALAMIENTO: 66.2 / CÁMARA DE ARGÓN DE 18MM / 66.2 PLANITHERM ULTRA N. VINILOS ADHESIVOS SEGÚN PLANOS.

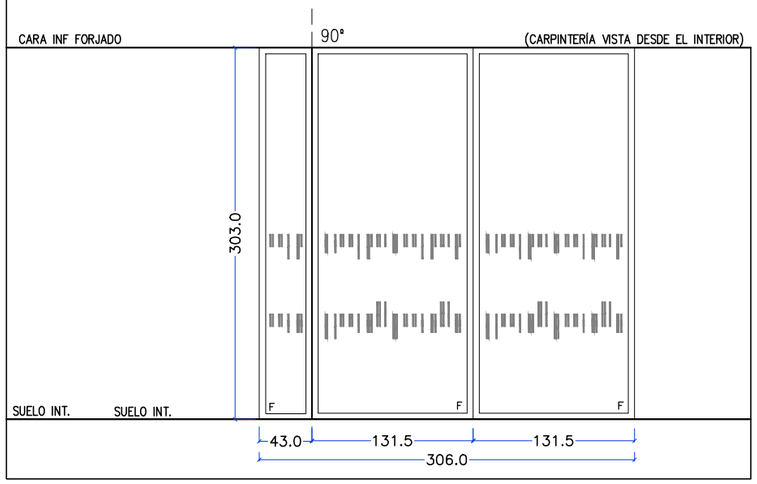

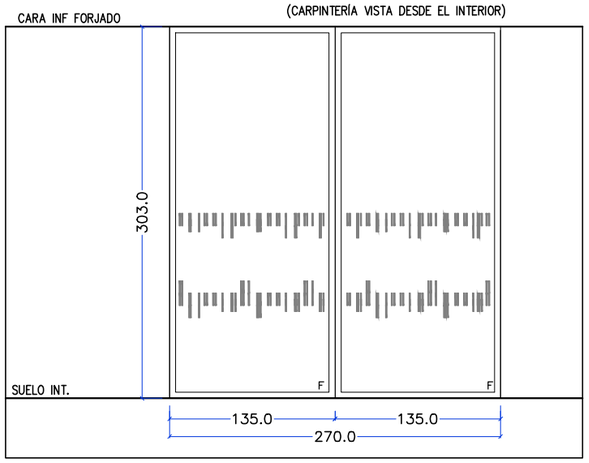

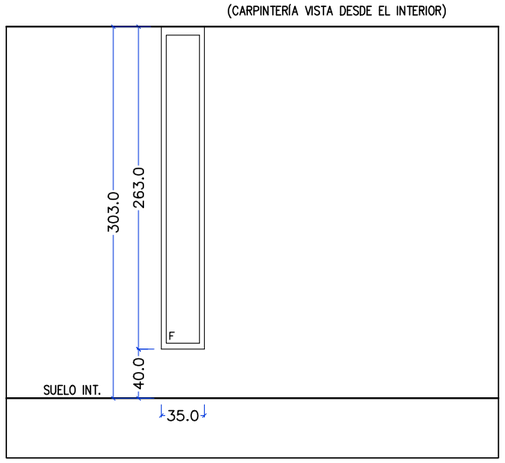

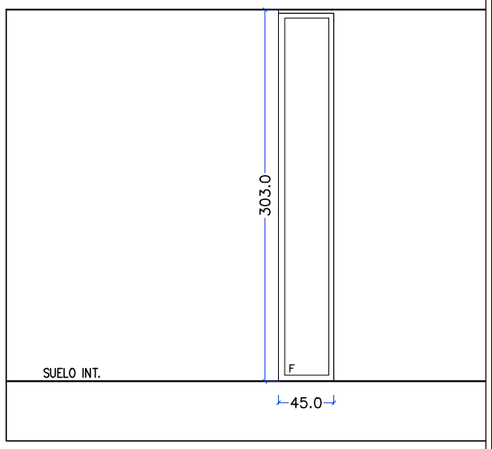

VENTANAS EXT.

DISTRIBUIDOR	V05	Si=1.14m2 Sv=1.02m2	50.4x303	1 UD.

CARPINTERÍA FIJA INFERIOR Y DE APERTURA OSCILOBATIENTE CN PERFILERÍA DE ALUMINIO SOLEAL PY65 TECHNAL Y ROTURA DE PUENTE TÉRMICO (O EQUIVALENTE). CON CERRADURA. ACRISTALAMIENTO (INT.) 4+4/12/6.

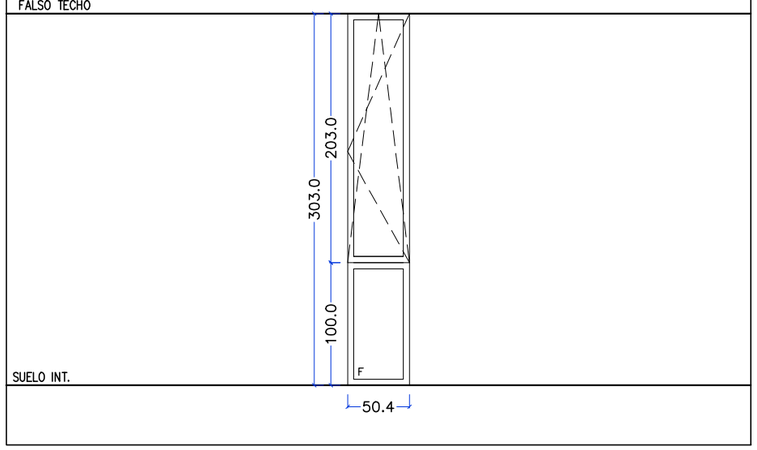

V06	ASEO	Si=0.66m2 Sv=0.46m2	111x80	1 UD.
V07	ASEO	Si=1.30m2 Sv=0.80m2	201x80	1 UD.
V08	ASEO	Si=1.10m2 Sv=0.70m2	171x80	1 UD.

VENTANA DE DOS HOJAS CORREDERAS DE CARPINTERÍA DE ALUMINIO, ECOTHERMIC SLIDE DE ALUMAFEL (O EQUIVALENTE). ACRISTALAMIENTO (INT.) 4+4/12/6.

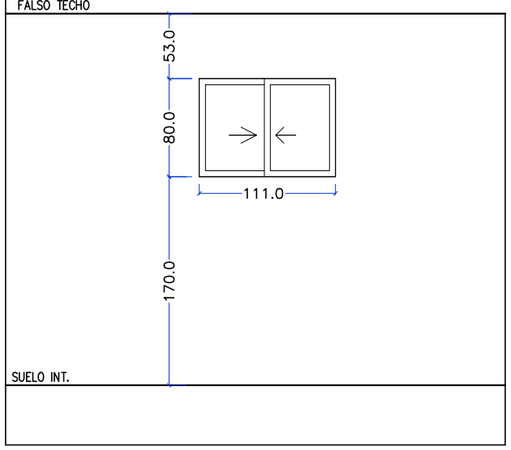

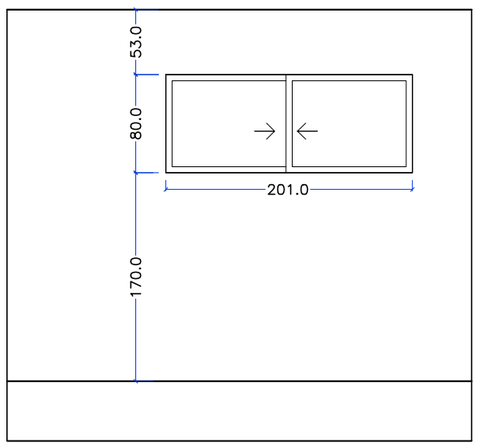

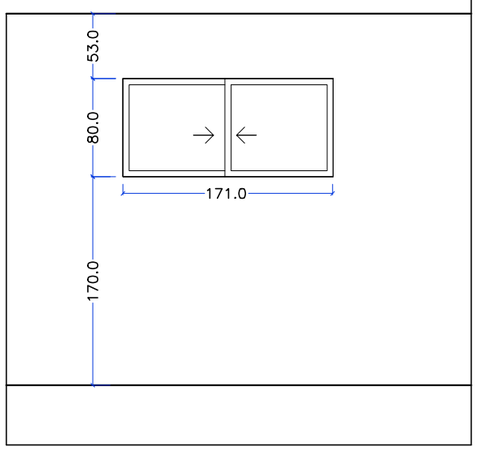

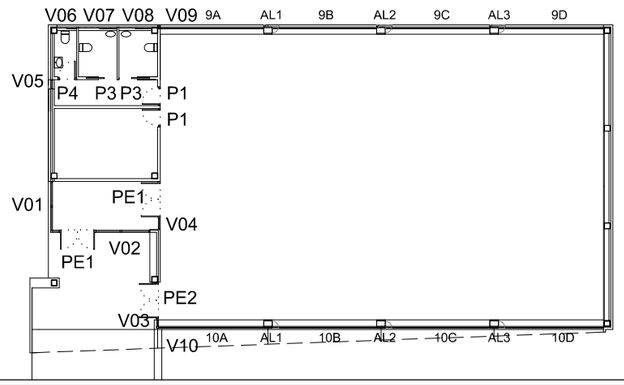

NOTA:
VER DETALLES CONSTRUCTIVOS EN PLANOS DE DETALLES EN APARTADO CONSTRUCCIÓN

NOTA:
NOMENCLATURA: VIDRIO X+X/ X /X+Xmm
EXT/CAMARA/INT.
SE COLOCARÁN VIDRIOS CLIMALIT CON SELLO DE CALIDAD

NOTA:
APERTURA INT APERTURA EXT

NOTA:
LAS MEDIDAS Y COTAS SON ORIENTATIVAS, LAS DEFINITIVAS SE TOMARÁN EN OBRA.

NOTA:
LAS COTAS ESTAN EXPRESADAS EN CM.

ARQUITECTOS
JUAN R. IGLESIAS BABÍO
IVAN LOPEZ VEIGA
IGLESIAS_VEIGA ARQUITECTOS S.L.P.
C/SAN ROQUE 15-23 1º L.2-3 A CORUÑA www.iglesiasveiga.es

XUNTA DE GALICIA
CONSELLERIA DE CULTURA, EDUCACION E ORDENACION UNIVERSITARIA

PROYECTO BÁSICO Y DE EJECUCIÓN
CIERRE DE PISTA PARA SALA DE USOS MÚLTIPLES EN EL IES DE AMES

PLANO: ESTADO REFORMADO CARPINTERÍAS II

PLANO: 14
C-05

FECHA: SEPTIEMBRE-2016

ESCALA: A3: 1/50