PROTECCIÓN DE MOVIMIENTO DE TIERRAS

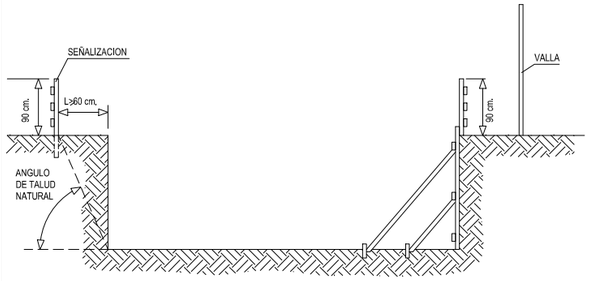

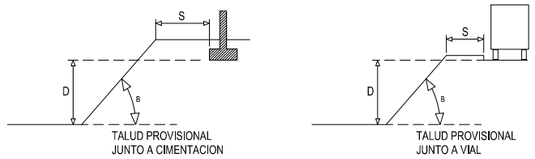

TIPO DE SOLICITACION	ANGULO DE TALUD B>60°	B<60°
CIMENTACION	D	D
VIAL O ACOPIOS EQUIVALENTES	D	D/2

MINIMO VALOR DE S

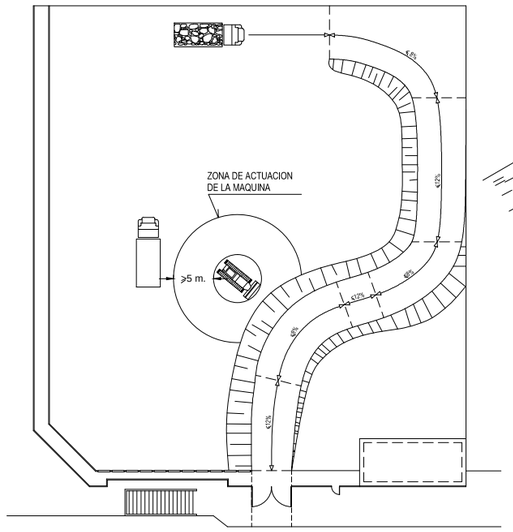

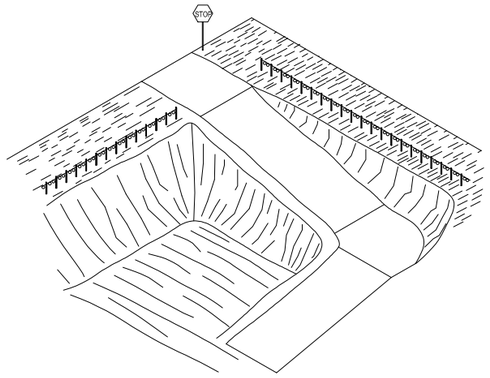

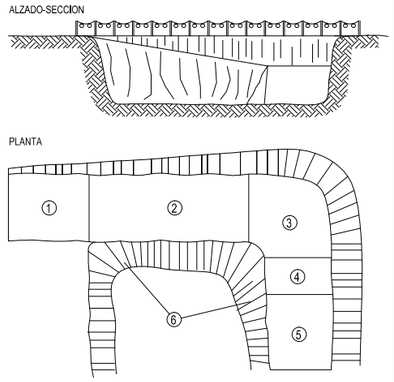

1.- ZONA HORIZONTAL
2.- < 12% PENDIENTE EN TRAMOS RECTOS
3.- < 8% PENDIENTE EN TRAMOS CURVOS
4.- < 12% PENDIENTE EN TRAMOS RECTOS
5.- > 6.00 m. INICIACION DE SUBIDA
6.- TALUDES

PROTECCIÓN DE POZOS Y ARQUETAS

ARQUETA DE 50X50cm.

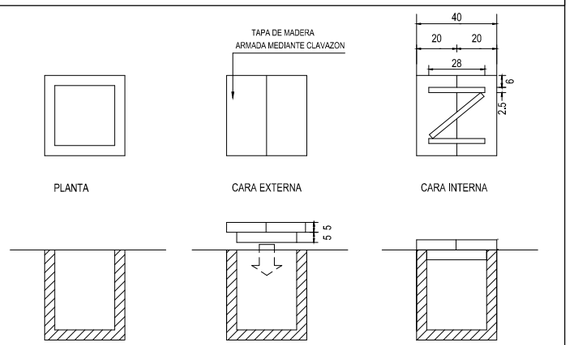

ARQUETA DE 50X50cm.

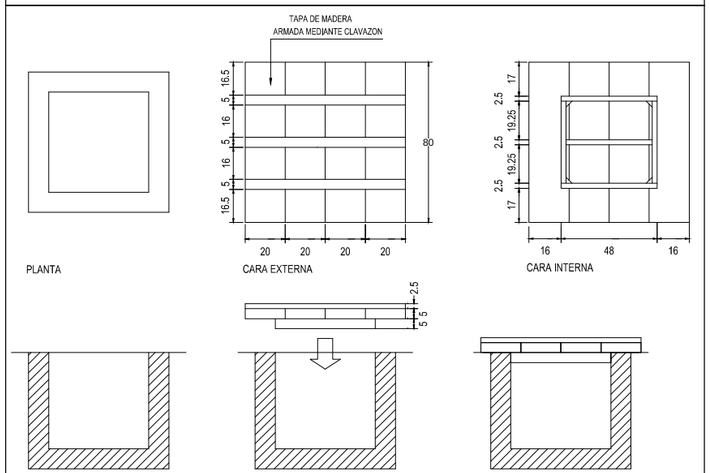

ZANJAS

PASO DE SEGURIDAD SOBRE ZANJAS CON COMPONENTES ALUMINIO LIGERO "TIPO ISCHEBECK"

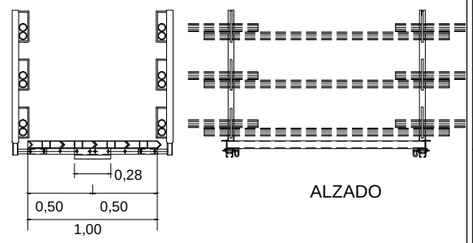

ENTIBACIONES

Entibación indicada para suelos sueltos, arenosos, blandos o previamente excavados a profundidades comprendidas entre 1,00 y 1,75 mts.

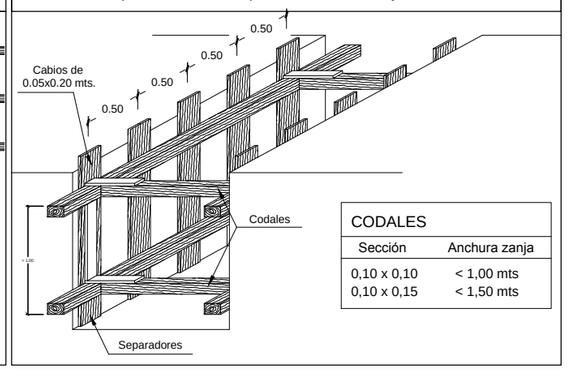

CODALES	
Sección	Anchura zanja
0,10 x 0,10	< 1,00 mts
0,10 x 0,15	< 1,50 mts

PANELES PARA BLINDAJES DE SEGURIDAD PARA ZANJAS, DE ALUMINIO "TIPO ISCHEBECK"

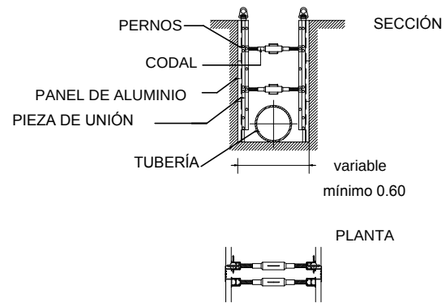

ENTIBACIONES

Entibación indicada para duros y estables a profundidades comprendidas entre 1,50 y 2,50 mts.

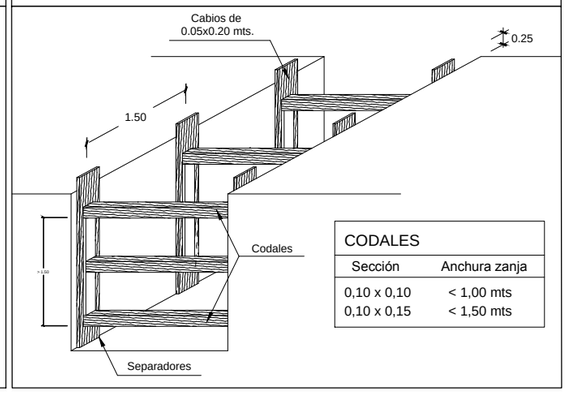

CODALES	
Sección	Anchura zanja
0,10 x 0,10	< 1,00 mts
0,10 x 0,15	< 1,50 mts

PROTECCIONES LATERALES DE ZANJA CON BLINDAJE DE ALUMINIO LIGERO DE SEGURIDAD "TIPO ISCHEBECK"

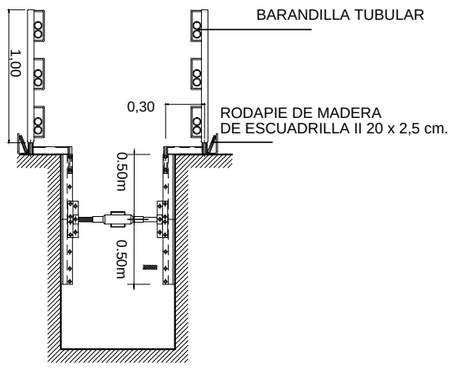

ENTIBACIONES

Entibación indicada para suelos propensos al agrietamiento a profundidades comprendidas entre 1,20 y menores de 2,00 mts.

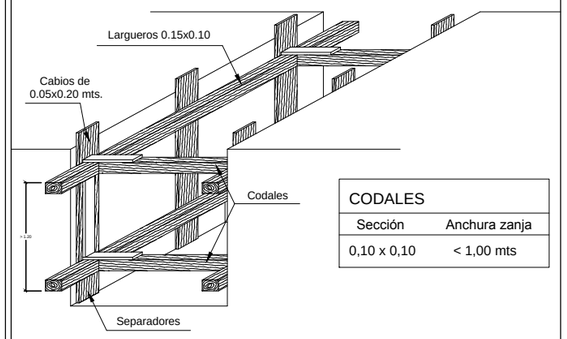

CODALES	
Sección	Anchura zanja
0,10 x 0,10	< 1,00 mts

ARQUITECTOS

JUAN R. IGLESIAS BABÍO

IVAN LOPEZ VEIGA

IGLESIAS_VEIGA ARQUITECTOS S.L.P.
CISAN NOGUE 15-23 1º L.2-3 A CORUÑA www.iglesiasveiga.es

XUNTA DE GALICIA

CONSELLERIA DE CULTURA, EDUCACION E ORDENACION UNIVERSITARIA

PLANO: 37

SS-05

PROYECTO BÁSICO Y DE EJECUCIÓN

CIERRE DE PISTA PARA SALA DE USOS MÚLTIPLES EN EL IES DE AMES

FECHA: SEPTIEMBRE-2016

PLANO: ESTUDIO DE SEGURIDAD Y SALUD
PROTECCIONES COMUNES I

ESCALA: A3: S/E