PUERTAS EXT.

ACCESO CORTAVIENTOS	PE1	Si=4.40m2 Sv=5.70m2	200x300	2 UD.

PUERTA DE DOBLE HOJA REFORZADA CON PERFILERÍA DE ALUMINIO SOLEAL PY65 TECHNAL Y ROTURA DE PUENTE TÉRMICO (O EQUIVALENTE). CERRADURA DE SEGURIDAD. TIRADORES DE ACERO INOXIDABLE SEGÚN PLANO EN AMBAS CARAS. ACRISTALAMIENTO: 66.2 / CÁMARA DE ARGÓN DE 18MM / 66.2 PLANITHERM ULTRA N

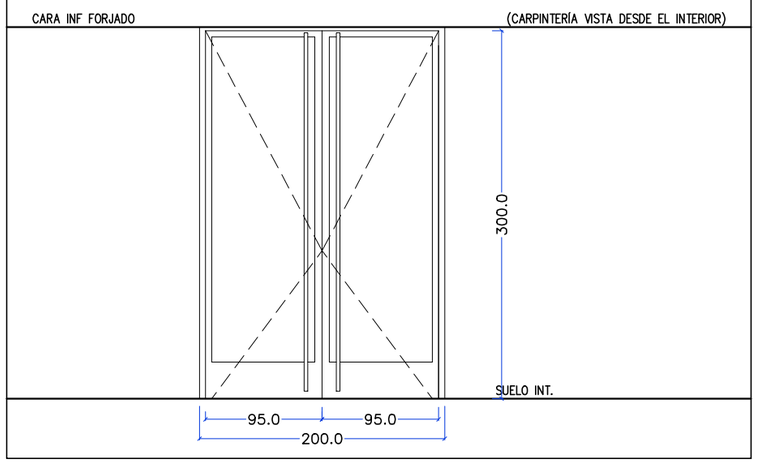

ACCESO EXTERIOR	PE2	Si=0.00m2 Sv=5.70m2	200x303	1 UD.

PUERTA DE UNA HOJA REFORZADA CON PERFILERÍA DE ALUMINIO SOLEAL PY65 TECHNAL Y ROTURA DE PUENTE TÉRMICO (O EQUIVALENTE). CERRADURA DE SEGURIDAD. HOJA OPACA FORMADA POR PANEL SANDWICH DE ALUMINIO CON ALMA DE POLIESTIRENO.

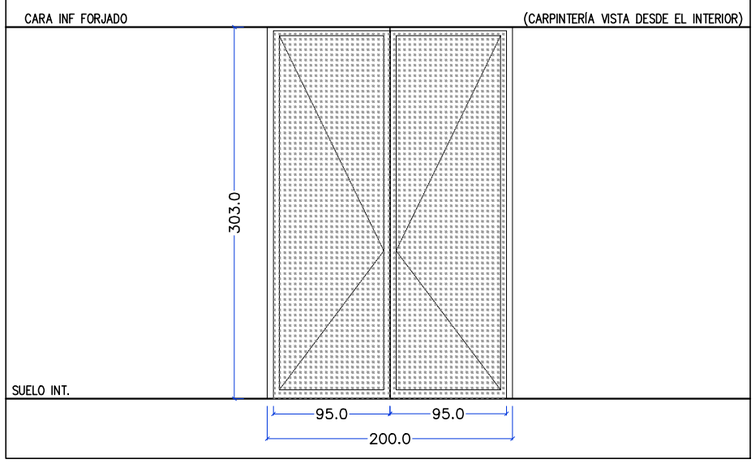

PUERTAS INT.

ALMACÉN	P1		85x303	2 UD.

–PUERTA ABATIBLE DE UNA HOJA CON DINTEL FIJO, BASTIDOR PERIMETRAL MACIZO DE COMPACTO FENÓLICO, REVESTIDA A AMBAS CARAS DE TABLERO COMPACTO FENÓLICO TIPO TRESPA O SIMILAR DE 3MM SOBRE TABLERO FENOLICO DE 16MM. Y ALMA DE XPS, CON ACABADO Y COLOR A DEFINIR SEGÚN D.F. CON CERRADURA DE SEGURIDAD Y MANILLAS DE ACERO INOXIDABLE

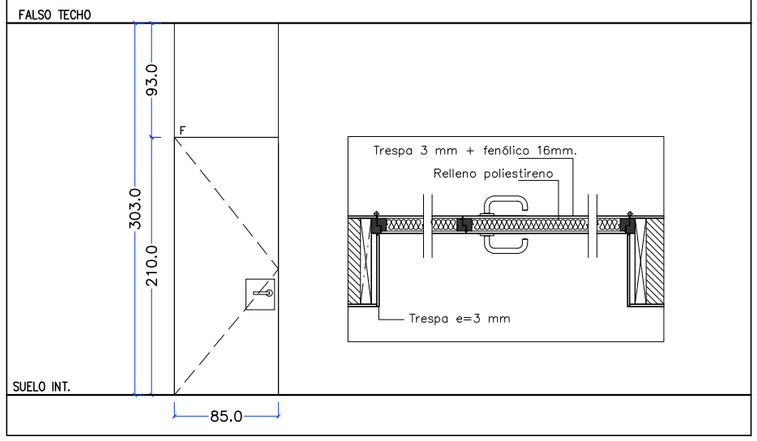

ALTILLO ENTREPLANTA	P2		80x210	1 UD.

PUERTA ABATIBLE, EI_2 60–C5, FORMADA POR DOS CHAPAS DE ACERO GALVANIZADO EN CALIENTE DE 1.2mm. CON NÚCLEO DE LANA DE ROCA COMPUESTA POR PRECERCO, CERCO Y HOJA EN ACERO GALVANIZADO LACADO EN BLANCO. HERRAJES, CERRADURA Y MANILLAS DE ACERO INOXIDABLE.
(ALTURA DE MANILLA ACCESIBLE DESDE ESCALERA ESCAMOTEABLE, REPLANTEAR EN OBRA)

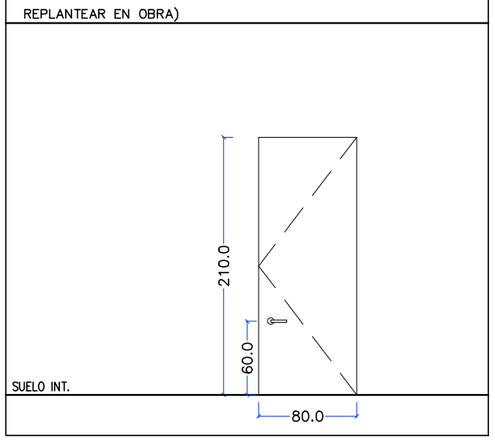

ASEOS ADAPTADOS	P3		85x210	2 UD.

PUERTA CORREDERA CON CERCO OCULTO DE ROBLE, HOJA FORMADA POR DOS TABLEROS DE CONTRACHAPADO FENOLICO 16mm ENCOLADOS, REVESTIDA A AMBAS CARAS DE TABLERO COMPACTO FENÓLICO TIPO TRESPA O SIMILAR DE 3MM. Y ALMA DE XPS. COLOR A DECIDIR POR D.F., TRES HERRAJES Y MANILLAS DE ACERO INOXIDABLE. LA HOJA DE LA PUERTA DEJARÁ UNA HOLGURA DE 1cm AL SUELO TERMINADO.

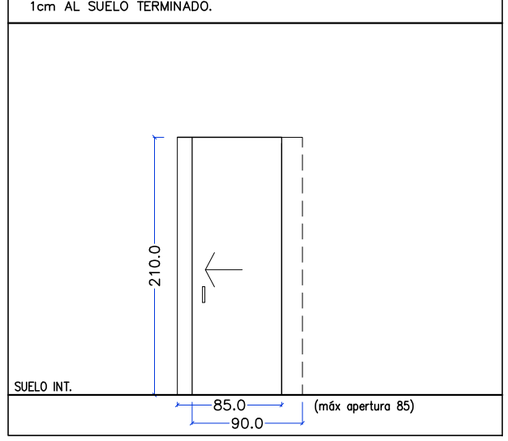

ASEO	P4		85x210	1 UD.

–PUERTA ABATIBLE DE UNA HOJA, BASTIDOR PERIMETRAL MACIZO DE COMPACTO FENÓLICO, REVESTIDA A AMBAS CARAS DE TABLERO COMPACTO FENÓLICO TIPO TRESPA O SIMILAR DE 3MM SOBRE TABLERO FENOLICO DE 16MM. Y ALMA DE XPS, CON ACABADO Y COLOR A DEFINIR SEGÚN D.F. CON CERRADURA DE SEGURIDAD Y MANILLAS DE ACERO INOXIDABLE

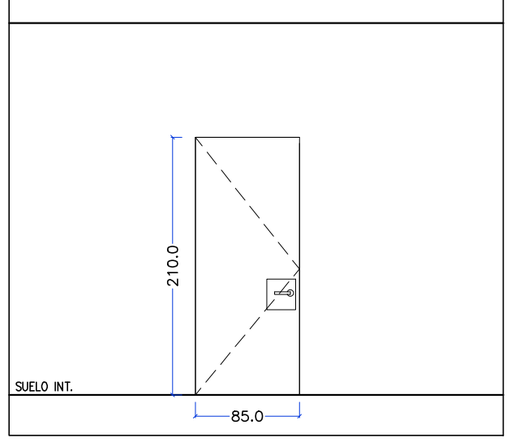

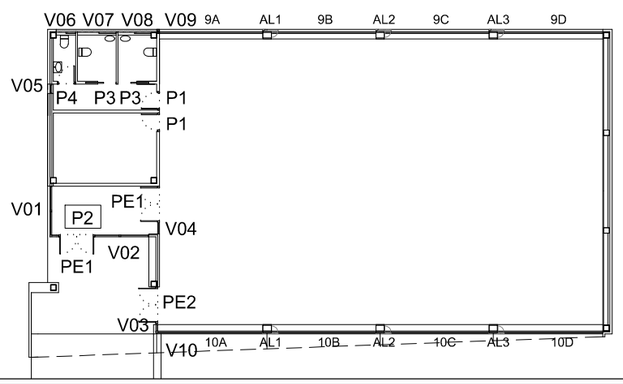

NOTA:
VER DETALLES CONSTRUCTIVOS EN PLANOS DE DETALLES EN APARTADO CONSTRUCCIÓN

NOTA:
NOMENCLATURA: VIDRIO X+X/ X /X+Xmm (EXT/CAMARA/INT.)
SE COLOCARÁN VIDRIOS CLIMALIT CON SELLO DE CALIDAD

NOTA:
APERTURA INT APERTURA EXT

NOTA:
LAS MEDIDAS Y COTAS SON ORIENTATIVAS, LAS DEFINITIVAS SE TOMARÁN EN OBRA.

NOTA:
LAS COTAS ESTAN EXPRESADAS EN CM.

ARQUITECTOS
JUAN R. IGLESIAS BABÍO
IVAN LOPEZ VEIGA
IGLESIAS_VEIGA ARQUITECTOS S.L.P.
CISAN RONDE 15-23 1º L.2-3 A CORUÑA www.iglesiasveiga.es

XUNTA DE GALICIA
CONSELLERIA DE CULTURA, EDUCACION E ORDENACION UNIVERSITARIA

PROYECTO BÁSICO Y DE EJECUCIÓN
CIERRE DE PISTA PARA SALA DE USOS MÚLTIPLES EN EL IES DE AMES

PLANO: ESTADO REFORMADO
CARPINTERÍAS I

PLANO: 13
C-04

FECHA: SEPTIEMBRE-2016

ESCALA: A3: 1/50