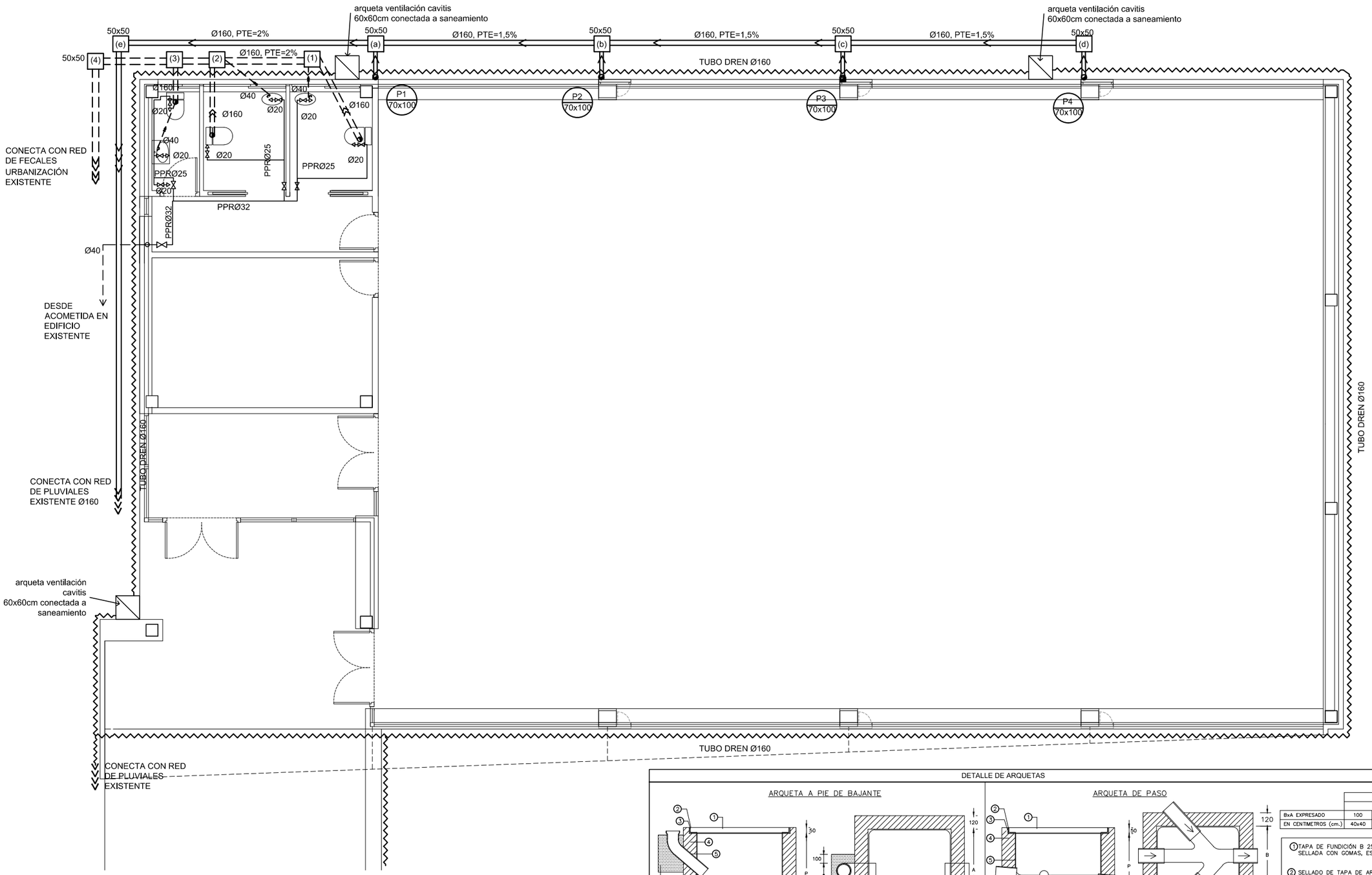


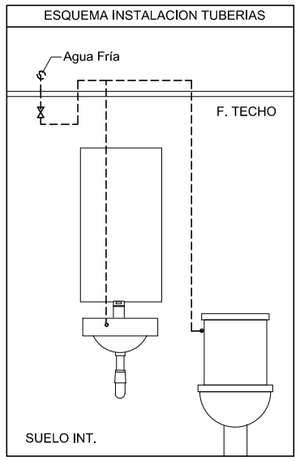


| Diametro utilizados en distribución interior | |
|---|---|
| APARATO | DIÁMETRO |
| Inodoro | 20 mm |
| Lavamanos (Ld) | 20 mm |

## DETALLE DE ARQUETAS

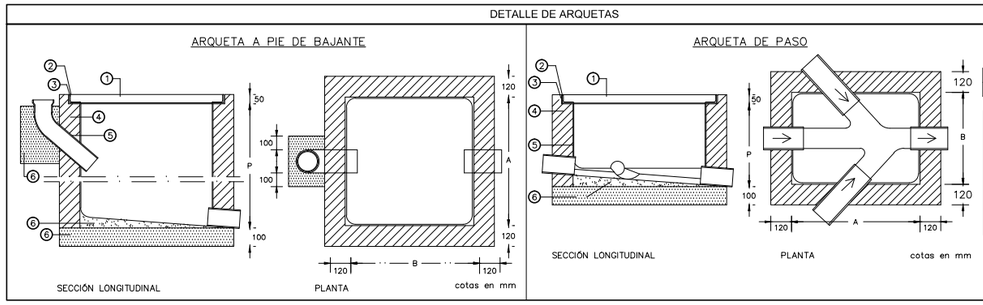


| DIMENSIONES DE LAS ARQUETAS | | | | | | | | | |
|---|---|---|---|---|---|---|---|---|---|
| | DIAMETRO DE COLECTOR DE SALIDA EXPRESADO EN MILIMETROS (MM.) | | | | | | | | |
| BxA EXPRESADO | 100 | 150 | 200 | 250 | 300 | 350 | 400 | 450 | 500 |
| EN CENTIMETROS (cm.) | 40x40 | 50x50 | 60x60 | 60x70 | 70x70 | 70x80 | 80x80 | 80x90 | 90x90 |

1. TAPA DE FUNDICIÓN B 250 SELLADA CON GOMAS, ESTANQUIDAD
2. SELLADO DE TAPA DE ARQUETA CIERRE CON GOMAS Y PRESIÓN
3. CERCO DE PERFIL LAMINADO L 50 5mm. AL QUE IRAN SOLDADAS LAS ARMADURAS DE LA TAPA DE HORMIGON.
4. MURO APAREJADO DE 12cm. DE ESPESOR, DE LADRILLO MACIZO R-100Kg/cm2., CON JUNTAS DE MORTERO M-40 DE ESPESOR 1cm.
5. ENFOSCADO CON MORTERO 1:3 Y BRUÑIDO. ANGULOS REDONDEADOS.
6. SOLERA Y FORMACION DE PENDIENTES DE HORMIGON EN MASA DE RESISTENCIA CARCTERISTICA 100Kg/cm2.

NOTA: Los encuentros de las paredes laterales se realizarán a media caña

## LEYENDA DE FONTANERÍA Y SANEAMIENTO

- Bajante de acero inoxidable, Ø 150mm, con sistema de unión por remaches y sellado con silicona en los empalmes
- 50x50 (a) — Arqueta de aguas pluviales, de hormigón prefabricado, precerco metálico y tapa , indica dimensiones
- Colector de aguas pluviales, enterrado bajo solera, pendiente mínima del 1,5%, PVC liso multipaca, diámetro s/indica, reforzado con hormigón superior
- Arqueta de aguas fecales, de hormigón prefabricado, precerco metálico y tapa de hormión, indica dimensiones
- Ø40 — Red pequeña evacuación de aguas fecales, empotrada en solera, indica diámetro
- Aparato dotado de sifón individual en desague
- Colector de aguas fecales, enterrado bajo solera, pendiente mínima del 2%, PVC liso multipaca, diámetro s/indica, reforzado con hormigón superior
- Ø20 — Grifo agua fría alimentado con tubería de PPR empotrada en cerramientos, dotado de coquilla contra condensación (indica diámetro alimentación grifo)
- Tubería de polipropileno PN20, dotada de tubo corrugado contra condensaciones, discurre sobre falso techo, indica diámetro
- Válvula de bola ubicada sobre falso techo, registrable, diámetro s/tubo que corta
- Tubería de polietileno PN16, entra en edificación por cavitis, conecta con red de abastecimiento existente, indica diámetro
- Tubo Dren Ø125mm, sobre cama arena, con conexión a arqueta de pluviales, relleno con grava filtrante e=25 cm y protegido con geotextil y cierre de doble solapa
- Arqueta de ventilación, de hormigón prefabricado, precerco metálico y tapa de rejilla, 60x60cm


ARQUITECTOS

JUAN R. IGLESIAS BABÍO

IVAN LOPEZ VEIGA

IGLESIAS_VEIGA ARQUITECTOS S.L.P.
C/SAN ROQUE 15-23 1º L.2-3 A CORUÑA www.iglesiasveiga.es


**XUNTA DE GALICIA**

CONSELLERIA DE CULTURA, EDUCACION E ORDENACION UNIVERSITARIA

PROYECTO BÁSICO Y DE EJECUCIÓN
CUBRICIÓN DE PISTA PARA SALA DE USOS MÚLTIPLES

PLANO: ESTADO REFORMADO
INSTALACIÓN DE FONTANERÍA Y SANEAMIENTO

PLANO: 26
I-02

FECHA: SEPTIEMBRE-2016

ESCALA: A3: 1/100