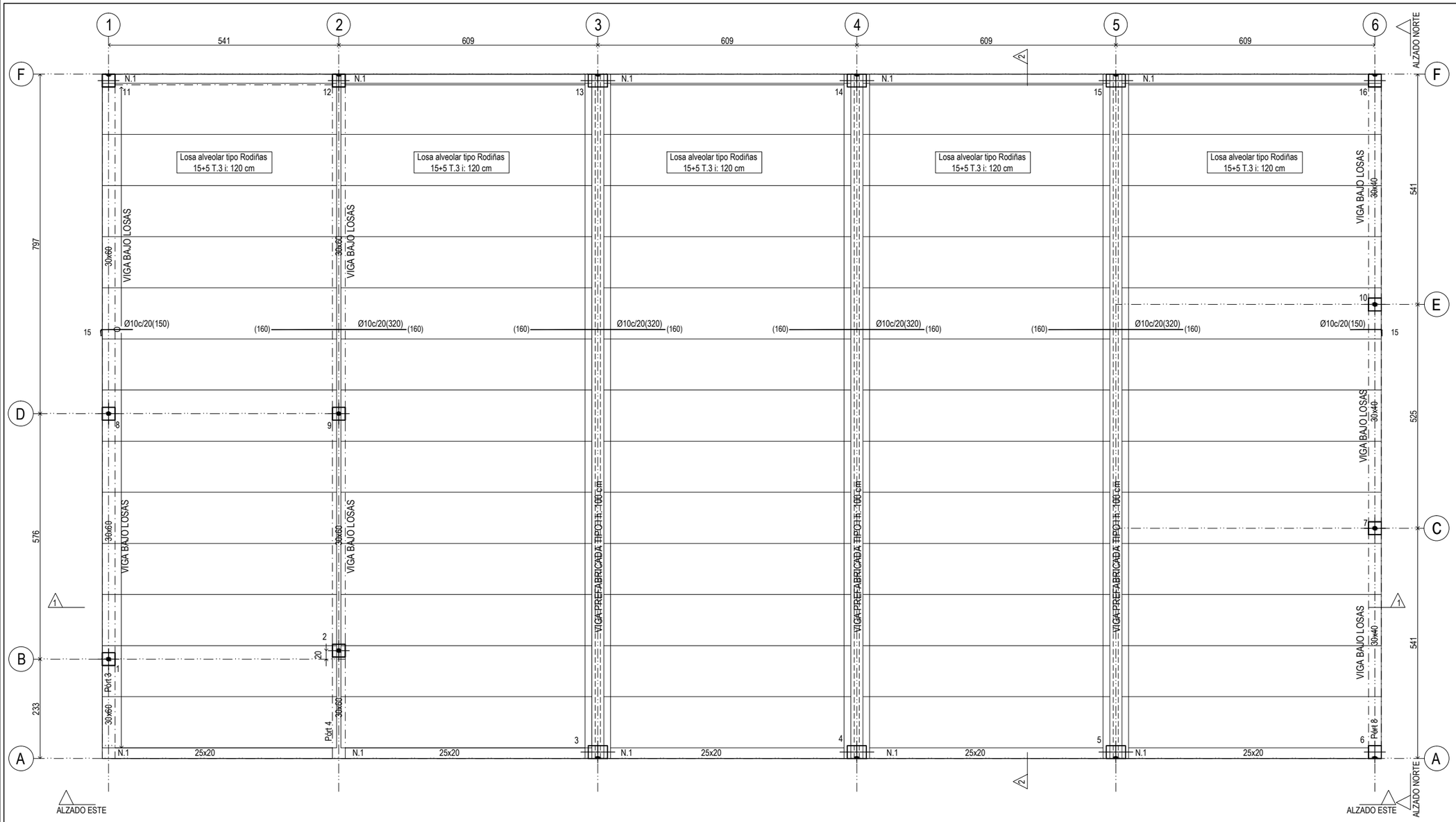


CUADRO DE LOSA ALVEOLAR

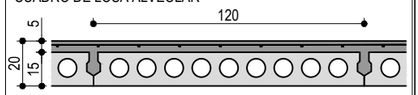


MALLAZO: B 500 T #Ø6 20x20 SOLAPES: 20 CM

| TIPO DE CARGA | CUBIERTA |
|---|---|
| peso propio | 3.8 KN/m² |
| sob. de uso | 1.0 KN/m² |
| cargas muertas | 2.0 KN/m² |

Sin Escala

Cotas en cm.

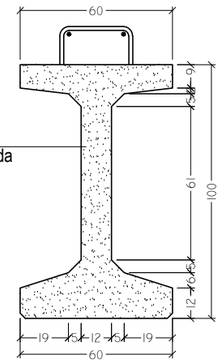


Viga prefabricada

Viga Prefabricada DT 100/60/60

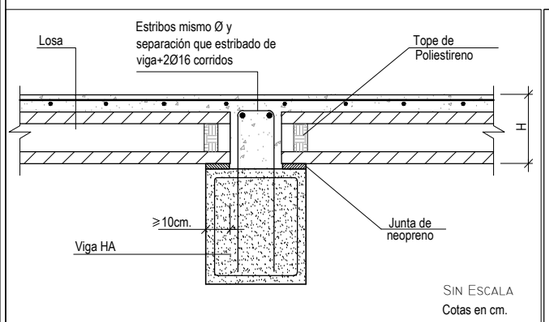


Forjado con Losa Alveolar sobre Viga HA

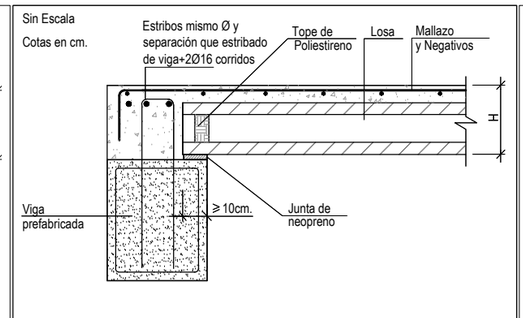


Forjado con Losa Alveolar sobre Viga HA Extremo

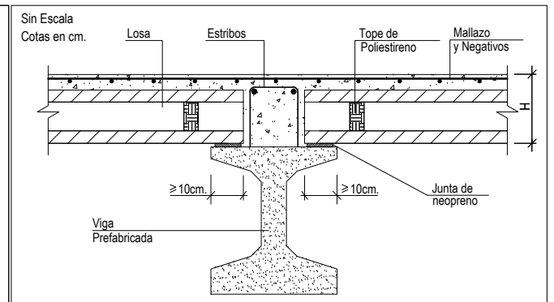


Losa Alveolar sobre Viga Prefabricada Pretensada

ESPECIFICACIONES SEGUN EHE - 08

| POSICION | MATERIALES | HORMIGON | | | | | ACERO B500 S | |
|---|---|---|---|---|---|---|---|---|
| | ELEMENTO | Nivel de Control | Coeficiente de Seguridad | Tipo de hormigón | Contenido mín. de Cemento | Máxima relación (a/c) | Nivel de Control | Coeficiente de Seguridad |
| ENTERRADOS | ZAPATAS / VIGAS y MUROS | Normal | $\gamma_c$=1,50 | HA 25/P/20/IIa | 275 kg/m³ | 0.60 | Normal | $\gamma_s$=1,15 |
| AL INTERIOR | SOLERAS | Normal | $\gamma_c$=1,50 | HA 25/P/12/IIa | 275 kg/m³ | 0.60 | Normal | $\gamma_s$=1,15 |
| | FORJADOS / VIGAS | Normal | $\gamma_c$=1,50 | HA 25/B/12/IIa | 275 kg/m³ | 0.60 | Normal | $\gamma_s$=1,15 |
| | PILARES / PANTALLAS | Normal | $\gamma_c$=1,50 | HA 25/P/20/IIa | 275 kg/m³ | 0.60 | Normal | $\gamma_s$=1,15 |

Periodo de vida util tg=50 años. Compactación por vibrado

Recubrimientos: horm. contra el terreno(IIa): 70 mm; cimentación(IIa): 50 mm; resto(IIa): 35 mm

En elementos que están expuestos a diferentes ambientes en cada cara, el recubrimiento será el que corresponda a cada una de las caras.

EL ACERO A EMPLEAR DEBERÁ ESTAR CERTIFICADO CON SELLO DE CALIDAD HOMOLOGADO.


ARQUITECTOS

JUAN R. IGLESIAS BABÍO

IVAN LOPEZ VEIGA

IGLESIAS_VEIGA ARQUITECTOS S.L.P.
C/SAN ROQUE 15-23 1º L.2-3 A CORUÑA www.iglesiasveiga.es


XUNTA DE GALICIA

CONSELLERIA DE CULTURA, EDUCACION E ORDENACION UNIVERSITARIA

PLANO: 20

E-04

PROYECTO BÁSICO Y DE EJECUCIÓN DE CIERRE DE PISTA PARA SALA DE USOS MÚLTIPLES EN EL IES DE AMES

FECHA: SEPTIEMBRE-2016

PLANO: ESTADO REFORMADO ESTRUCTURA - PLANTA DE CUBIERTAS

ESCALA: A3: 1/100