V01

PLANTA	UNIDADES
Primera	11
Baja	12

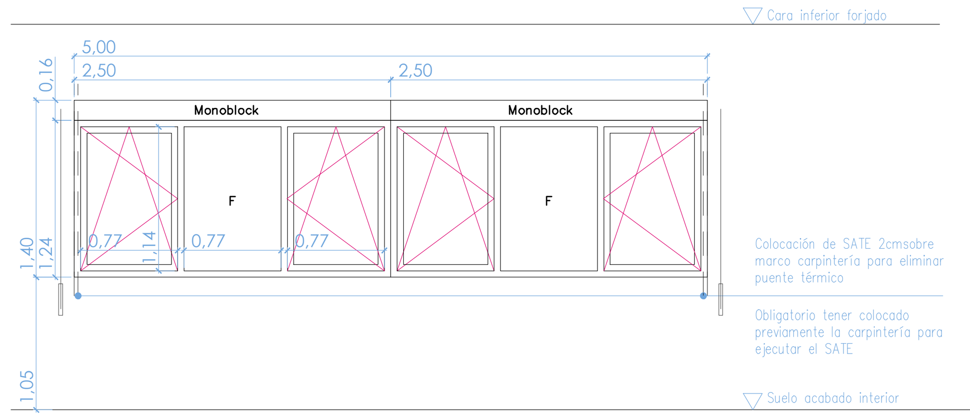

MATERIALES:

Ventana oscilobatiente de eje vertical
Perfil de aluminio: COR 3500 RPT o similar
Vidrio: 4mm (Planitherm XN)/14/3+3 (Stadip Silence)

Manilla c/cerradura bloqueo abatimiento (cierre seguridad para ventilación). Tonalidad anodizado natural.

Vierteagüas en mismo acabado que carpintería.

Incluye caja de persiana enrollable tipo "monoblock" aluminio anodizado (lamas 80x30mm) y aislamiento térmico a base de espuma de poliuretano. Altura cajón de persiana 16cm.

Sup. iluminación: 4,50 m²
Sup. ventilación: 3,48 m²

APERTURA: 4 HOJAS OSCILOBATIENTES + 2 FIJOS

V02

PLANTA	UNIDADES
Primera	4
Baja	1

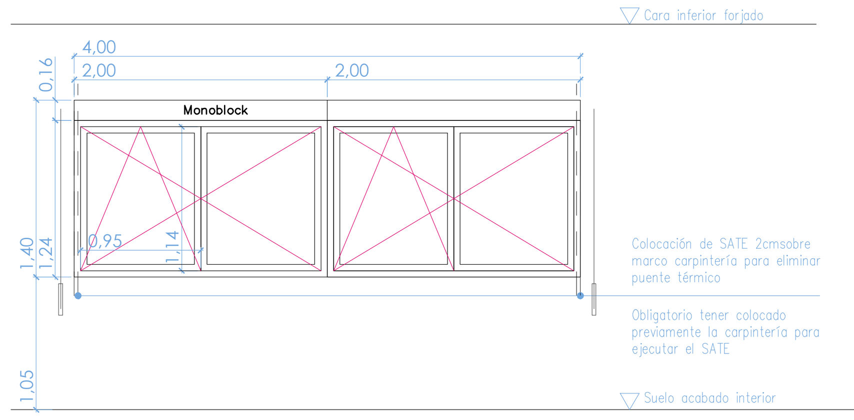

MATERIALES:

Ventana oscilobatiente de eje vertical
Perfil de aluminio: COR 3500 RPT o similar
Vidrio: 4mm (Planitherm XN)/14/3+3 (Stadip Silence)

Manilla c/cerradura bloqueo abatimiento (cierre seguridad para ventilación). Tonalidad anodizado natural.

Vierteagüas en mismo acabado que carpintería.

Incluye caja de persiana enrollable tipo "monoblock" aluminio anodizado (lamas 80x30mm) y aislamiento térmico a base de espuma de poliuretano. Altura cajón de persiana 16cm.

Sup. iluminación: 3,52 m²
Sup. ventilación: 4,32 m²

APERTURA: 2 HOJAS OSCILOBATIENTES + 2 HOJAS PRACTICABLES

V03

PLANTA	UNIDADES
Primera	1
Baja	2

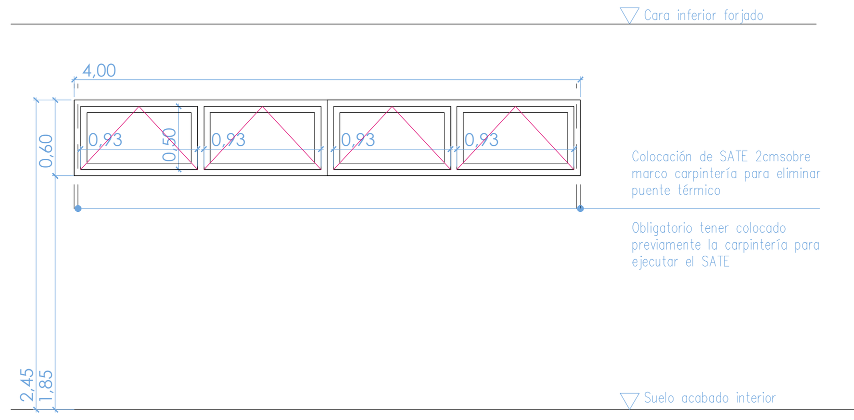

MATERIALES:

Ventana oscilobatiente de eje horizontal
Perfil de aluminio: COR 3500 RPT o similar
Vidrio: 4mm (Planitherm XN)/14/3+3 (Stadip Silence)

Manilla c/cerradura bloqueo abatimiento (cierre seguridad para ventilación). Tonalidad anodizado natural.

Vierteagüas en mismo acabado que carpintería.

Sup. iluminación: 1,30 m²
Sup. ventilación: 1,85 m²

APERTURA: 4 HOJAS OSCILANTES DE EJE HORIZONTAL

V04

PLANTA	UNIDADES
Primera	2
Baja	1

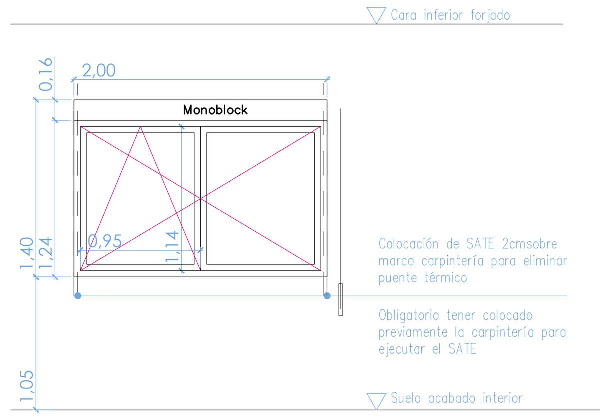

MATERIALES:

Ventana oscilobatiente de eje vertical
Perfil de aluminio: COR 3500 RPT o similar
Vidrio: 4mm (Planitherm XN)/14/3+3 (Stadip Silence)

Manilla c/cerradura bloqueo abatimiento (cierre seguridad para ventilación). Tonalidad anodizado natural.

Vierteagüas en mismo acabado que carpintería.

Incluye caja de persiana enrollable tipo "monoblock" aluminio anodizado (lamas 80x30mm) y aislamiento térmico a base de espuma de poliuretano. Altura cajón de persiana 16cm.

Sup. iluminación: 1,76 m²
Sup. ventilación: 2,16 m²

APERTURA: 1 HOJA OSCILOBATIENTE + 1 HOJA PRACTICABLE

V05

PLANTA	UNIDADES
Primera	1
Baja	0

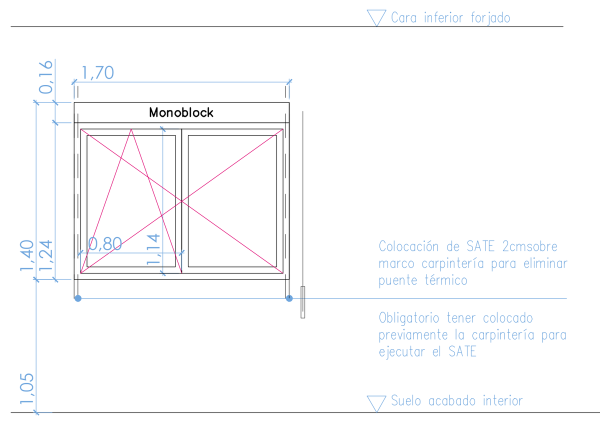

MATERIALES:

Ventana oscilobatiente de eje vertical
Perfil de aluminio: COR 3500 RPT o similar
Vidrio: 4mm (Planitherm XN)/14/3+3 (Stadip Silence)

Manilla c/cerradura bloqueo abatimiento (cierre seguridad para ventilación). Tonalidad anodizado natural.

Vierteagüas en mismo acabado que carpintería.

Incluye caja de persiana enrollable tipo "monoblock" aluminio anodizado (lamas 80x30mm) y aislamiento térmico a base de espuma de poliuretano. Altura cajón de persiana 16cm.

Sup. iluminación: 1,45 m²
Sup. ventilación: 1,85 m²

APERTURA: 1 HOJA OSCILOBATIENTE + 1 HOJA PRACTICABLE

V07

PLANTA	UNIDADES
Primera	0
Baja	1

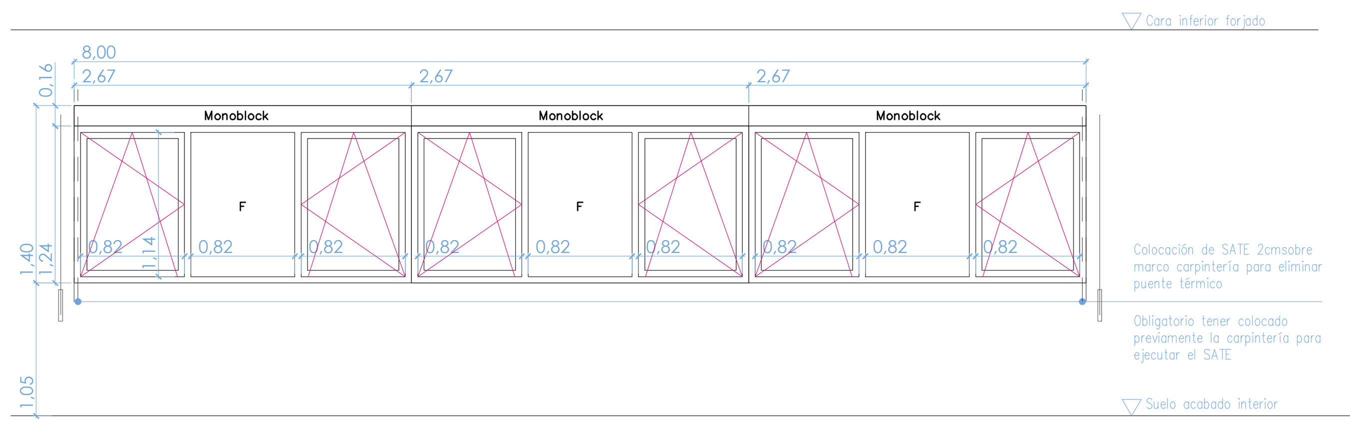

MATERIALES:

Ventana oscilobatiente de eje vertical
Perfil de aluminio: COR 3500 RPT o similar
Vidrio: 4mm (Planitherm XN)/14/3+3 (Stadip Silence)

Manilla c/cerradura bloqueo abatimiento (cierre seguridad para ventilación). Tonalidad anodizado natural.

Vierteagüas en mismo acabado que carpintería.

Incluye caja de persiana enrollable tipo "monoblock" aluminio anodizado (lamas 80x30mm) y aislamiento térmico a base de espuma de poliuretano. Altura cajón de persiana 16cm.

Sup. iluminación: 7,30 m²
Sup. ventilación: 5,58 m²

APERTURA: 6 HOJAS OSCILOBATIENTES + 3 FIJOS

V08

PLANTA	UNIDADES
Primera	0
Baja	1

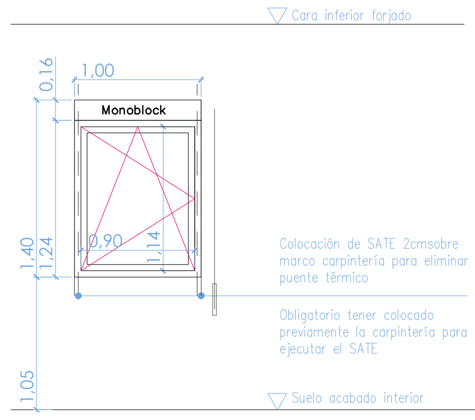

MATERIALES:

Ventana oscilobatiente de eje vertical
Perfil de aluminio: COR 3500 RPT o similar
Vidrio: 4mm (Planitherm XN)/14/3+3 (Stadip Silence)

Manilla c/cerradura bloqueo abatimiento (cierre seguridad para ventilación). Tonalidad anodizado natural.

Vierteagüas en mismo acabado que carpintería.

Incluye caja de persiana enrollable tipo "monoblock" aluminio anodizado (lamas 80x30mm) y aislamiento térmico a base de espuma de poliuretano. Altura cajón de persiana 16cm.

Sup. iluminación: 0,83 m²
Sup. ventilación: 1,03 m²

APERTURA: 1 HOJA OSCILOBATIENTE

V09

PLANTA	UNIDADES
Primera	0
Baja	1

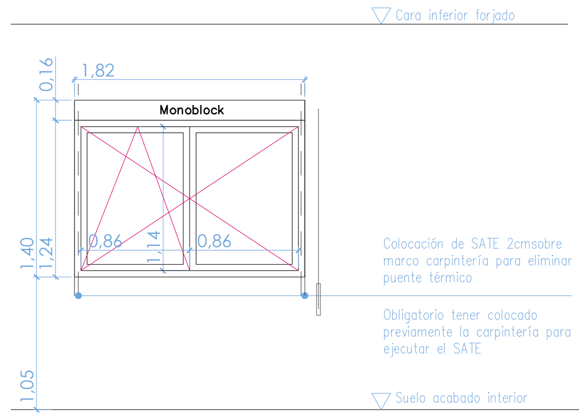

MATERIALES:

Ventana oscilobatiente de eje vertical
Perfil de aluminio: COR 3500 RPT o similar
Vidrio: 4mm (Planitherm XN)/14/3+3 (Stadip Silence)

Manilla c/cerradura bloqueo abatimiento (cierre seguridad para ventilación). Tonalidad anodizado natural.

Vierteagüas en mismo acabado que carpintería.

Incluye caja de persiana enrollable tipo "monoblock" aluminio anodizado (lamas 80x30mm) y aislamiento térmico a base de espuma de poliuretano. Altura cajón de persiana 16cm.

Sup. iluminación: 1,58 m²
Sup. ventilación: 1,96 m²

APERTURA: 1 HOJA OSCILOBATIENTE + 1 HOJA ABATIBLE

V10

PLANTA	UNIDADES
Primera	0
Baja	1

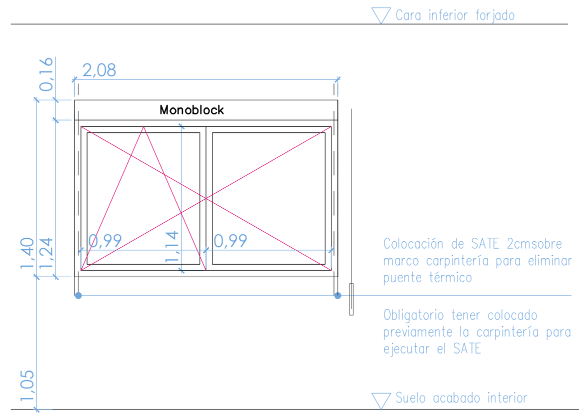

MATERIALES:

Ventana oscilobatiente de eje vertical
Perfil de aluminio: COR 3500 RPT o similar
Vidrio: 4mm (Planitherm XN)/14/3+3 (Stadip Silence)

Manilla c/cerradura bloqueo abatimiento (cierre seguridad para ventilación). Tonalidad anodizado natural.

Vierteagüas en mismo acabado que carpintería.

Incluye caja de persiana enrollable tipo "monoblock" aluminio anodizado (lamas 80x30mm) y aislamiento térmico a base de espuma de poliuretano. Altura cajón de persiana 16cm.

Sup. iluminación: 1,84 m²
Sup. ventilación: 2,25 m²

APERTURA: 1 HOJA OSCILOBATIENTE + 1 HOJA ABATIBLE

V11

PLANTA	UNIDADES
Primera	0
Baja	2

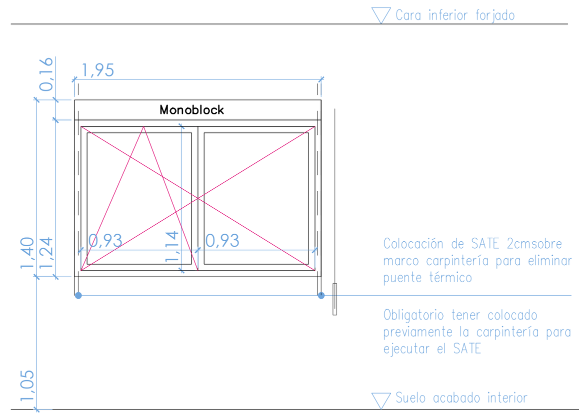

MATERIALES:

Ventana oscilobatiente de eje vertical
Perfil de aluminio: COR 3500 RPT o similar
Vidrio: 4mm (Planitherm XN)/14/3+3 (Stadip Silence)

Manilla c/cerradura bloqueo abatimiento (cierre seguridad para ventilación). Tonalidad anodizado natural.

Vierteagüas en mismo acabado que carpintería.

Incluye caja de persiana enrollable tipo "monoblock" aluminio anodizado (lamas 80x30mm) y aislamiento térmico a base de espuma de poliuretano. Altura cajón de persiana 16cm.

Sup. iluminación: 1,72 m²
Sup. ventilación: 2,10 m²

APERTURA: 1 HOJA OSCILOBATIENTE + 1 HOJA ABATIBLE

V12

PLANTA	UNIDADES
Primera	0
Baja	5

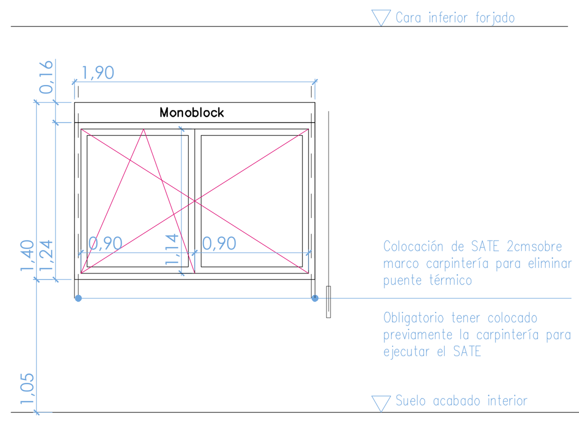

MATERIALES:

Ventana oscilobatiente de eje vertical
Perfil de aluminio: COR 3500 RPT o similar
Vidrio: 4mm (Planitherm XN)/14/3+3 (Stadip Silence)

Manilla c/cerradura bloqueo abatimiento (cierre seguridad para ventilación). Tonalidad anodizado natural.

Vierteagüas en mismo acabado que carpintería.

Incluye caja de persiana enrollable tipo "monoblock" aluminio anodizado (lamas 80x30mm) y aislamiento térmico a base de espuma de poliuretano. Altura cajón de persiana 16cm.

Sup. iluminación: 1,66 m²
Sup. ventilación: 2,05 m²

APERTURA: 1 HOJA OSCILOBATIENTE + 1 HOJA ABATIBLE

V06

PLANTA	UNIDADES
Primera	1 (Parte superior ventana en P1ª Parte inferior ventana en PB)
Baja	

MATERIALES:

Ventana fija
Perfil de aluminio: COR 3500 RPT o similar
Vidrio: 4mm (Planitherm XN)/14/3+3 (Stadip Silence)

Tonalidad anodizado natural.

Vierteagüas en mismo acabado que carpintería.

Sup. iluminación: 2,57 m²
Sup. ventilación: - m²

APERTURA: 2 HOJAS FIJAS

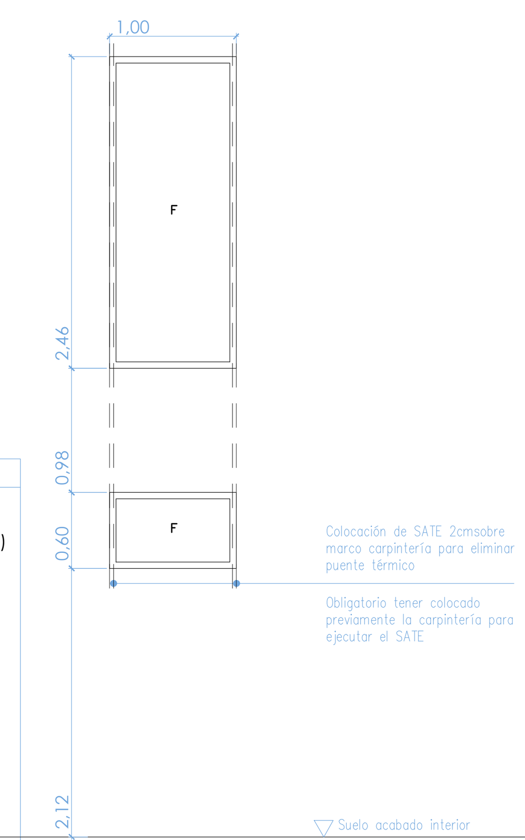

V13

PLANTA	UNIDADES
Primera	0
Baja	3

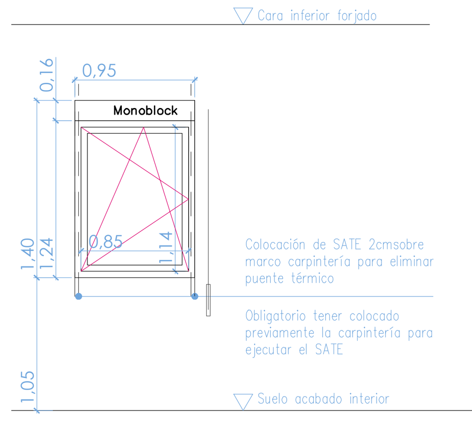

MATERIALES:

Ventana oscilobatiente de eje vertical
Perfil de aluminio: COR 3500 RPT o similar
Vidrio: 4mm (Planitherm XN)/14/3+3 (Stadip Silence)

Manilla c/cerradura bloqueo abatimiento (cierre seguridad para ventilación). Tonalidad anodizado natural.

Vierteagüas en mismo acabado que carpintería.

Incluye caja de persiana enrollable tipo "monoblock" aluminio anodizado (lamas 80x30mm) y aislamiento térmico a base de espuma de poliuretano. Altura cajón de persiana 16cm.

Sup. iluminación: 0,78 m²
Sup. ventilación: 0,97 m²

APERTURA: 1 HOJA OSCILOBATIENTE

V14

PLANTA	UNIDADES
Primera	0
Baja	2

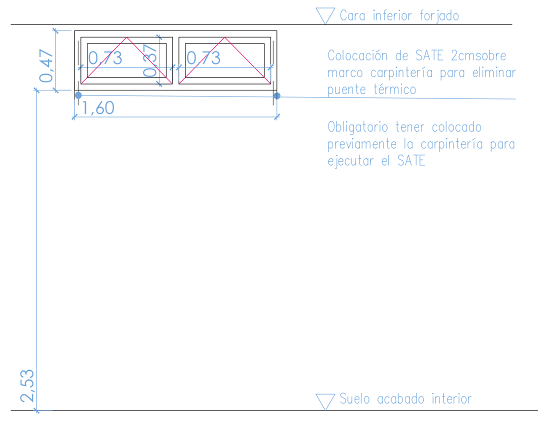

MATERIALES:

Ventana oscilobatiente de eje horizontal
Perfil de aluminio: COR 3500 RPT o similar
Vidrio: 4mm (Planitherm XN)/14/3+3 (Stadip Silence)

Manilla c/cerradura bloqueo abatimiento (cierre seguridad para ventilación). Tonalidad anodizado natural.

Vierteagüas en mismo acabado que carpintería.

Incluye caja de persiana enrollable tipo "monoblock" aluminio anodizado (lamas 80x30mm) y aislamiento térmico a base de espuma de poliuretano. Altura cajón de persiana 16cm.

Sup. iluminación: 0,38 m²
Sup. ventilación: 0,58 m²

APERTURA: 2 HOJAS OSCILANTES DE EJE HORIZONTAL

MEMORIA DE CARPINTERÍAS_ VENTANAS EXTERIORES
E 1/50

P01

PLANTA	UNIDADES
Primera	0
Baja	3

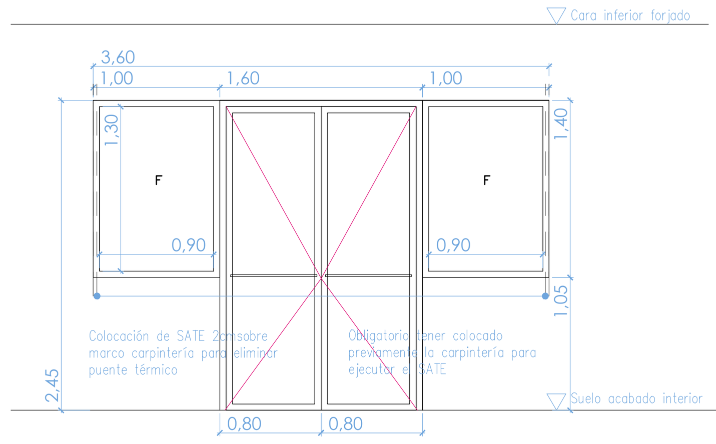

MATERIALES:

Doble puerta abatible y dos ventanas fijas
Perfil de aluminio:
COR 3500 RPT o similar (ventana)
MILLENIUM PLUS (puerta)

Vidrio puerta:
DOBLE ACRIST. SEG 55.1/12/44.1 SEG.+B. EMIS
Vidrio ventana:
4mm (Planitherm XN)/14/3+3 (Stadip Silence)

Apertura barra antipánico (puerta)

Manilla c/cerradura bloqueo abatimiento
Tonalidad anodizado natural.

Vierteagüas en mismo acabado que carpintería.

APERTURA: 2 PUERTAS + 2 FIJOS

P03

PLANTA	UNIDADES
Primera	0
Baja	2

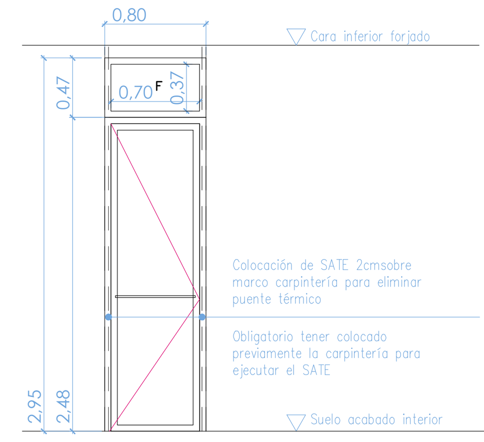

MATERIALES:

Puerta abatible y fijo superior
Perfil de aluminio:
COR 3500 RPT o similar (ventana)
MILLENIUM PLUS (puerta)

Vidrio puerta:
DOBLE ACRIST. SEG 55.1/12/44.1 SEG.+B. EMIS
Vidrio ventana:
4mm (Planitherm XN)/14/3+3 (Stadip Silence)

Apertura barra antipánico (puerta)

Manilla c/cerradura bloqueo abatimiento
Tonalidad anodizado natural.

APERTURA: 1 PUERTA + 1 FIJO

P02

PLANTA	UNIDADES
Primera	0
Baja	1

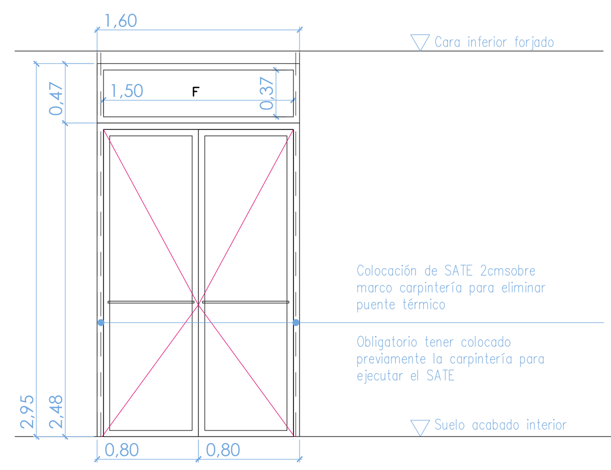

MATERIALES:

Doble puerta abatible y fijo superior
Perfil de aluminio:
COR 3500 RPT o similar (ventana)
MILLENIUM PLUS (puerta)

Vidrio puerta:
DOBLE ACRIST. SEG 55.1/12/44.1 SEG.+B. EMIS
Vidrio ventana:
4mm (Planitherm XN)/14/3+3 (Stadip Silence)
Apertura barra antipánico (puerta)

Manilla c/cerradura bloqueo abatimiento
Tonalidad anodizado natural.

APERTURA: 2 PUERTAS + 1 FIJO

P04

PLANTA	UNIDADES
Primera	0
Baja	1

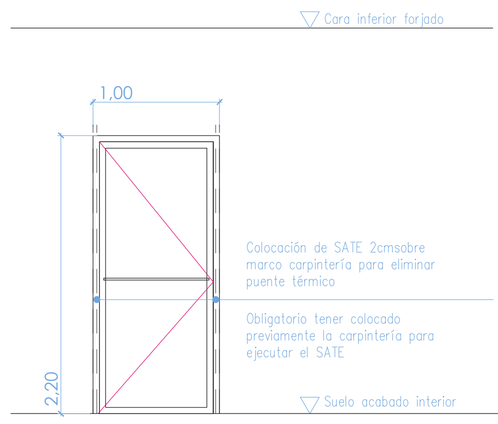

MATERIALES:

Puerta abatible

Perfil de aluminio:
MILLENIUM PLUS (puerta)

Vidrio puerta:
DOBLE ACRIST. SEG 55.1/12/44.1 SEG.+B. EMIS
Vidrio ventana:
4mm (Planitherm XN)/14/3+3 (Stadip Silence)

Apertura barra antipánico (puerta)

Manilla c/cerradura bloqueo abatimiento
Tonalidad anodizado natural.

APERTURA: 1 PUERTA

MEMORIA DE CARPINTERÍAS_ PUERTAS EXTERIORES
E 1/50

P01

PLANTA	UNIDADES
Primera	1
Baja	0

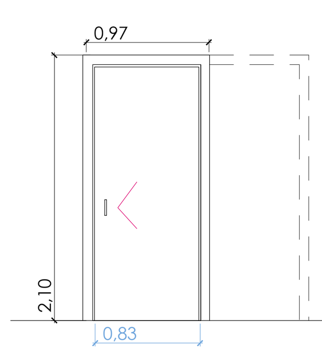

MATERIALES:

Puerta interior de paso de 1 hoja corredera.
PASO LIBRE 82,5cm

Alma de poliuretano y laminado fenólico tipo Trespa Virtuón o equivalente de 10mm de espesor por cada capa. Espesor total 40mm.

Premarco de madera de pino rojo.
Armazón metálico de chapa grecada, preparado para alojar hoja corredera
Tapajuntas a base de tablero compacto fenólico de espesor 10mm. Herrajes ocultos y manillas de inox.

Color a decidir por DF. AISI 204 acabado pulido mate Scotch. Cerradura llave maestra.

APERTURA: 1 PUERTA CORREDERA

MEMORIA DE CARPINTERÍAS_ CARPINTERÍA INTERIOR
E 1/50

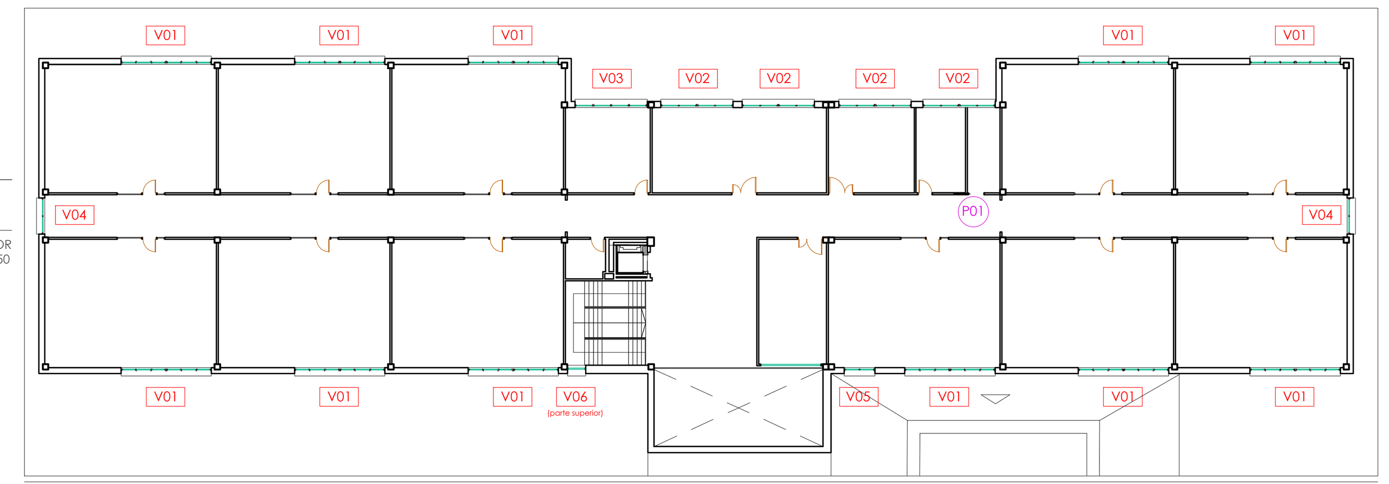

PLANO GUÍA_PLANTA BAJA

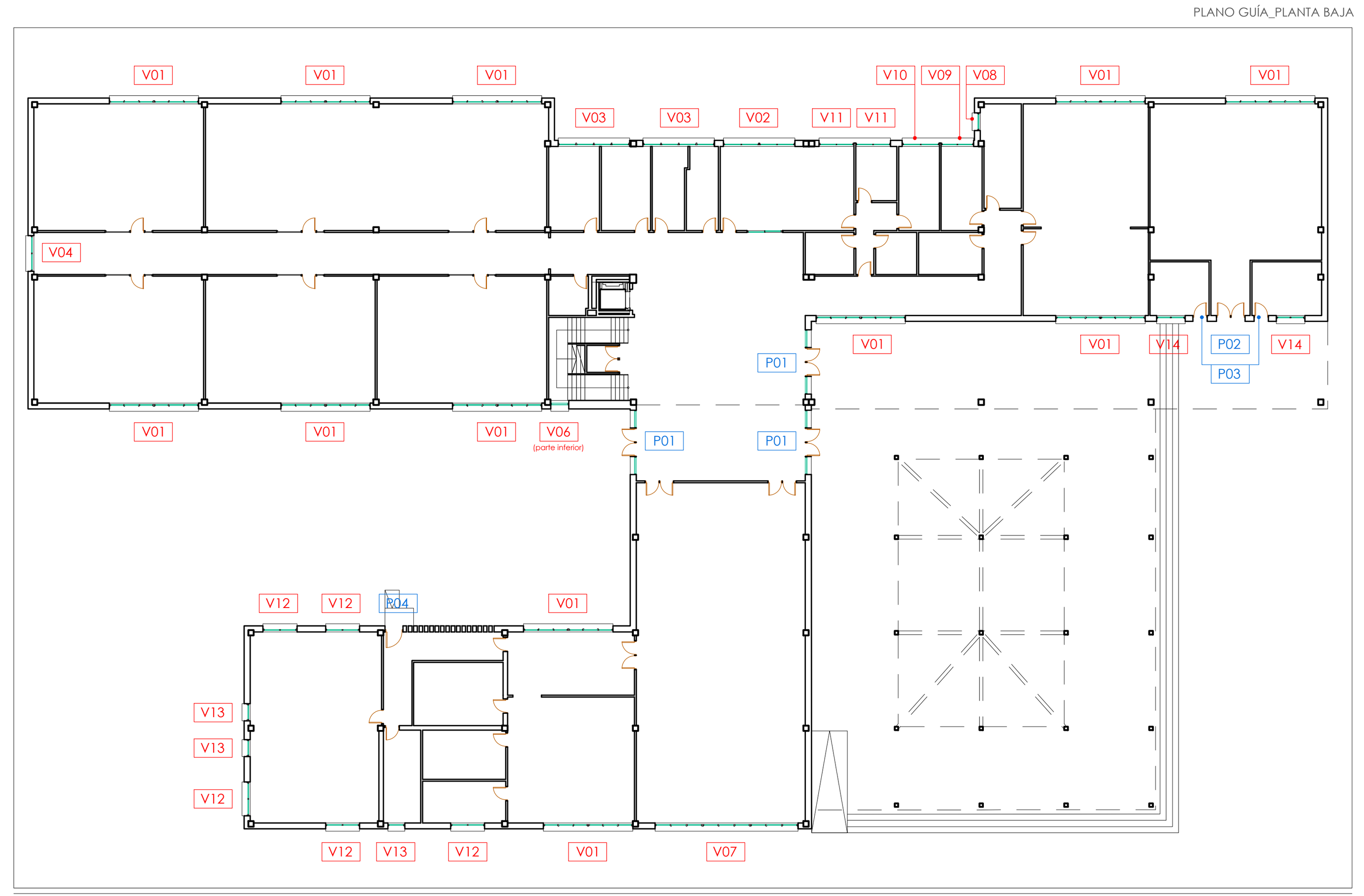

PLANO GUÍA_PLANTA PRIMERA

Plano: C-11

Escala: 1/50 1/350
Revisión: 01

EXPEDIENTE: ED 41/19MSRP
FECHA: Febreiro 2020
SITUACION: Av. Buenos Aires 9. Mondoñedo 27740
PROMOTOR: Consellería de Educación, Universidade e Formación Profesional. Xunta de Galicia

Proxecto Básico e de Execución para a rehabilitación integral do CEIP Alvaro Cunqueiro de Mondoñedo (Lugo)

PAQUETE: CONSTRUCCIÓN

TITULO: MEMORIA DE CARPINTERÍAS