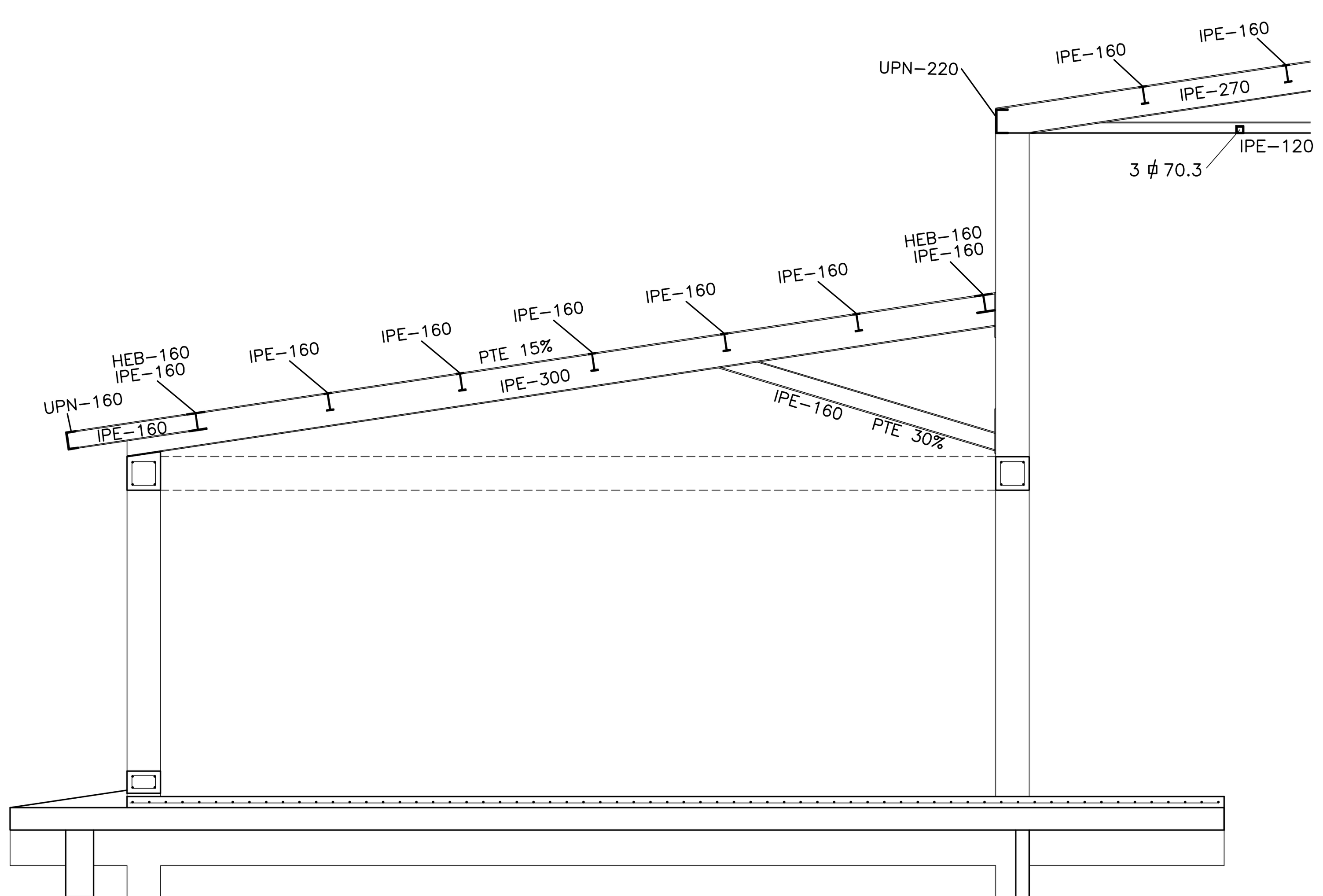

SECCION

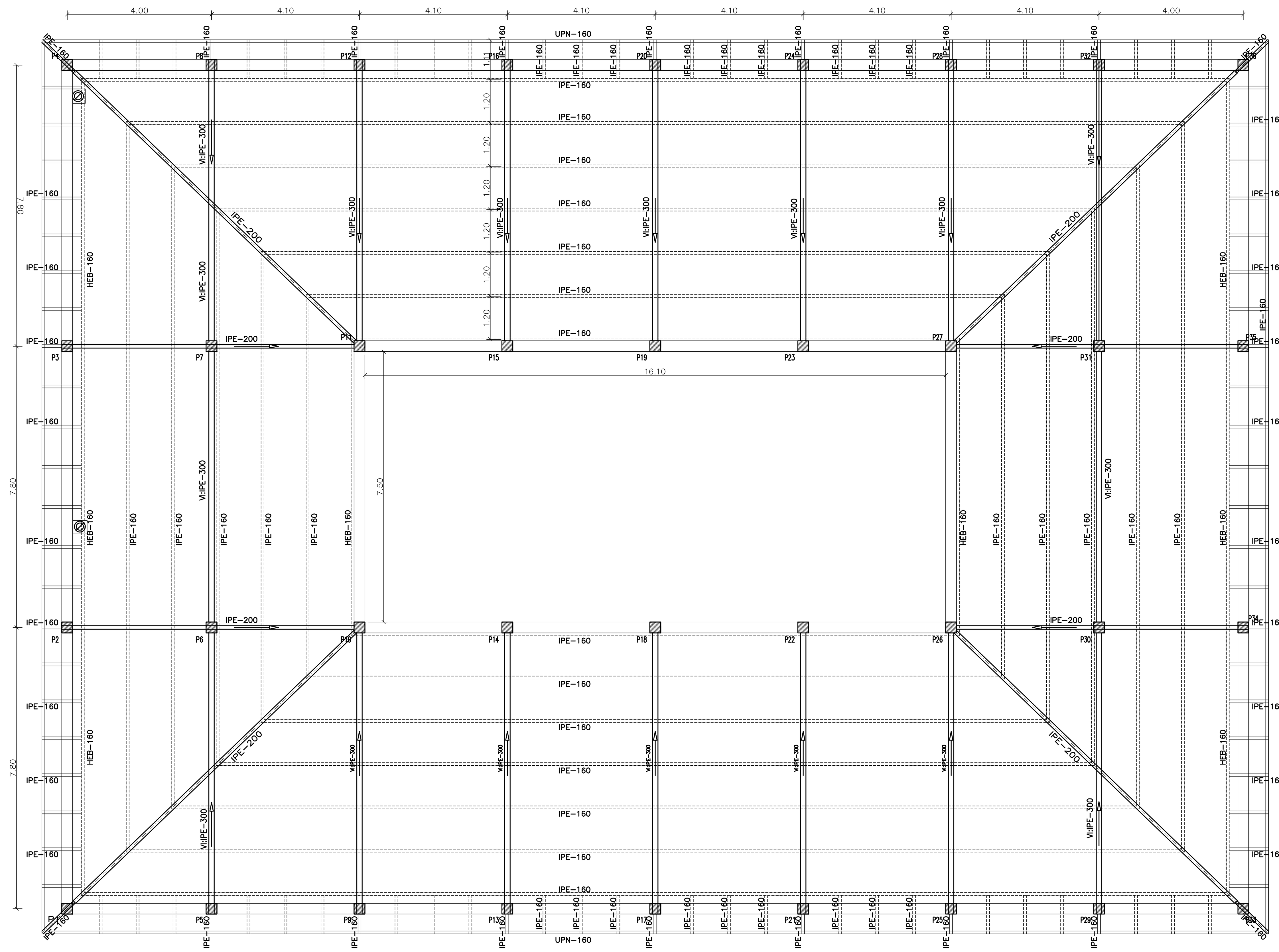

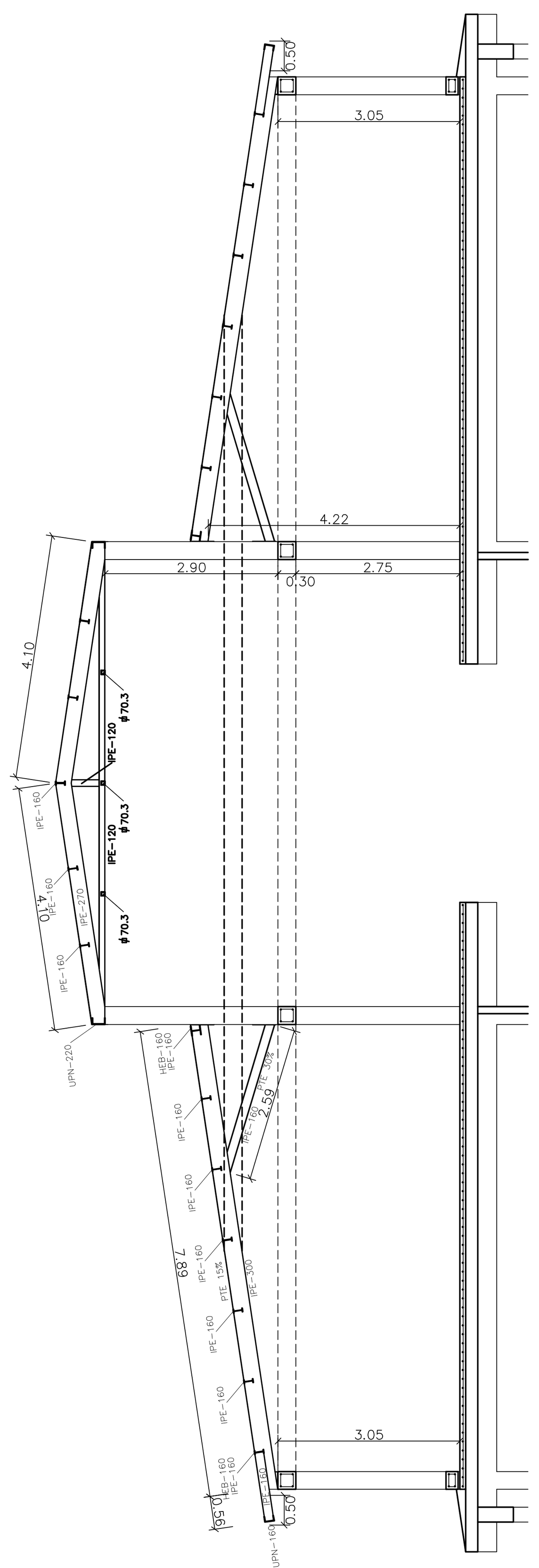

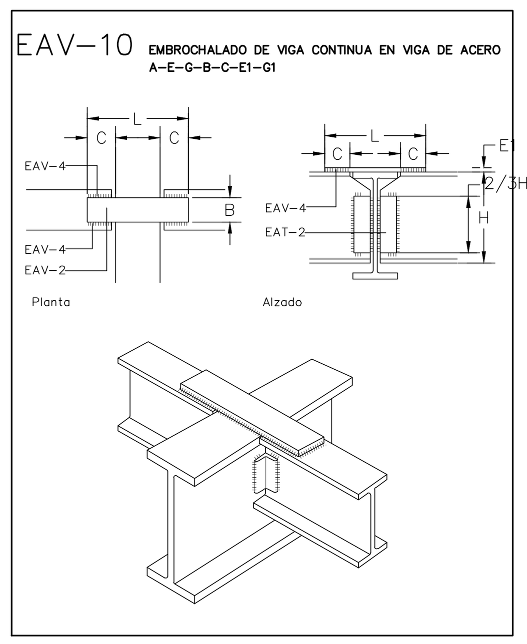

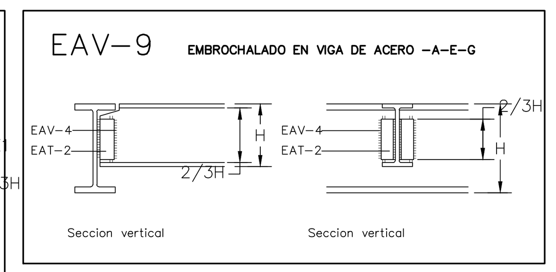

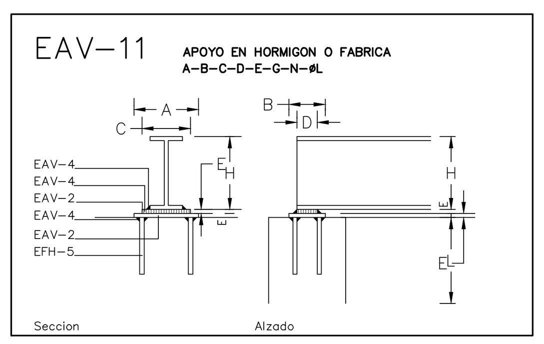

Embrochalamiento en continuidad entre vigas metálicas de distinto canto.

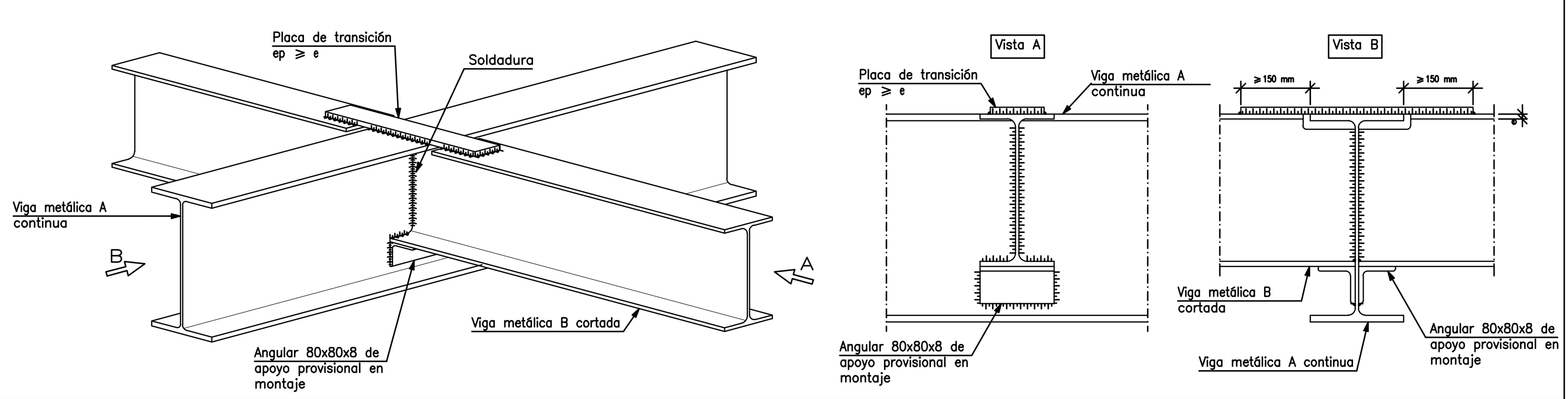

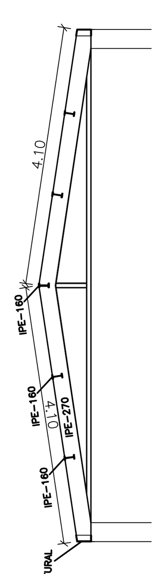

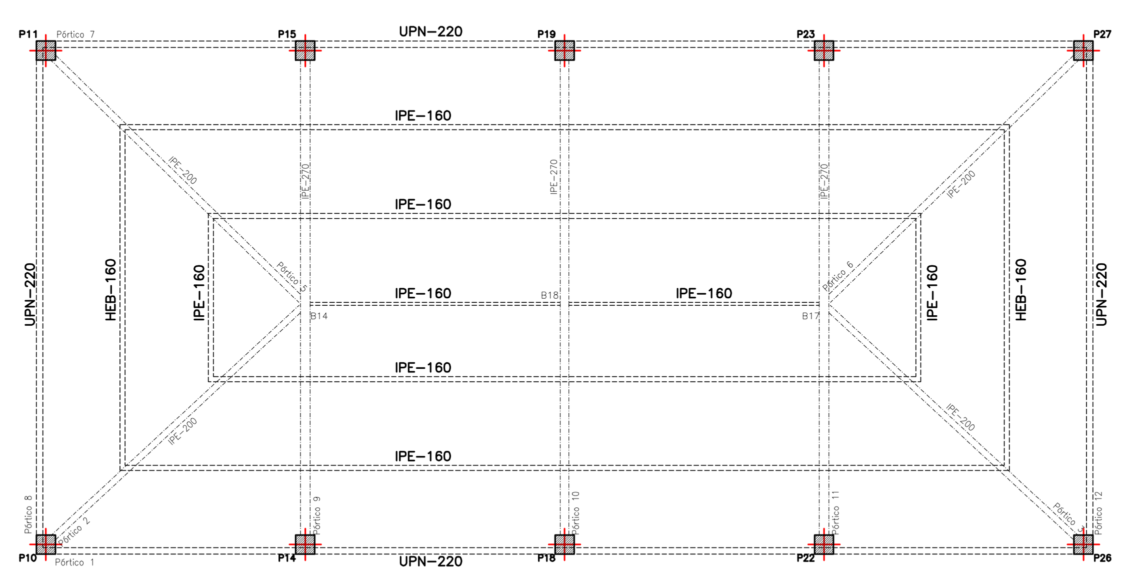

TIPO DE ACERO A EMPLEAR

ACERO	S275 JR	LAMBDA		
DESCRIPCION	NBE EA−95	PRIMER LAMBDA	20	
MODULO DE ELASTICIDAD (E)	2.1 e + 006 Kp/cm2			1.02
LIMITE ELASTICO	2600 Kp/cm2	ULTIMO LAMBDA	250	
COEFICIENTE DE POISON	0.3			10.44
COEFICIENTE DE DILATACION	1.2 e − 005 m/m.C	LAMBDA LIMITE	200	
PESO ESPECIFICO	7.05 Kg/dm3			6.72

DATOS GEOTECNICOS

−TENSION ADMISIBLE DEL TERRENO CONSIDERADA σadm = 0.3 N/mm2²

XUNTA DE GALICIA
CONSELLERIA DE CULTURA, EDUCACION E ORDENACION UNIVERSITARIA

PROYECTO BASICO Y DE EJECUCION DE AMPLIACION DEL CEIP LAVERDE RUÍZ OUTEIRO DE REI − LUGO

OUTEIRO DE REI − LUGO

ARQUITECTO:	
JESUS BOUZA FERNANDEZ	
	FECHA: FEBRERO 2018

ESTRUCTURA DE CUBIERTA

ESCALA: 1:100