JOURNAL DE BORD
ÉCHANGE
VALENCE
Du 27 mars au 3 avril 2020

Ce journal appartient à

Le parcours du voyage

Bienvenu(e)

Nous souhaitons que tu te sentes à l'aise chez ta famille, qui a attendu ta venue avec beaucoup d'impatience.
Lors de ton séjour, tu découvriras la culture, les coutumes et les habitudes de vie française.
Ce journal va t'accompagner tout au long de la semaine, tu devras le remplir chaque jour avec l'aide de ton correspondant.
Les réponses doivent être en français, n'oublie pas que tu es en France pour apprendre cette belle langue.
Profite chaque instant :
« J'ai des amis à découvrir et beaucoup de choses à connaître... » .
Le Petit Prince. Antoine de Saint-Exupéry

Ma famille d'accueil

Mon / Ma correspondant (e)

Écris l'adresse de ta famille d'accueil

La famille a-t-elle des animaux ?

Présente ta famille d'accueil (leurs prénoms, leurs âges, leurs professions) en complétant l'arbre généalogique:

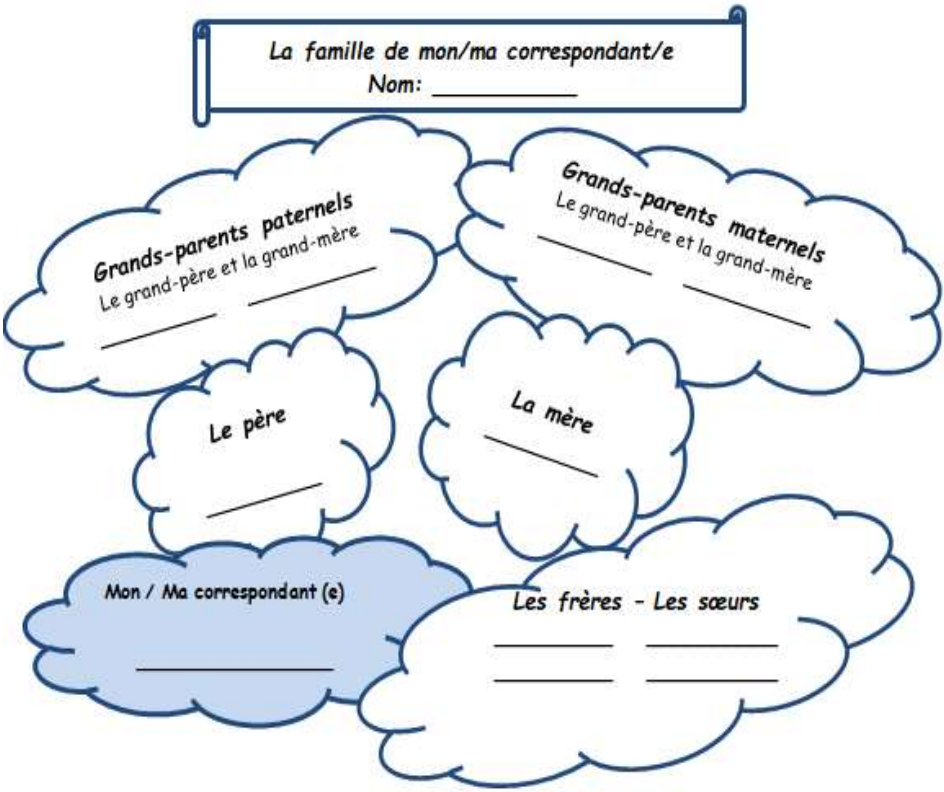

Vocabulaire utile

Bonjour, enchanté(e), au revoir
Demain nous partons à ….
J'ai rendez-vous avec le groupe à
Je dois me lever à…
Puis-je avoir un pique-nique ?
J'ai mal au ventre / à la tête
Je suis allergique
Je ne me sens pas bien
Merci beaucoup
Excusez-moi !

Avoir soif
Avoir faim
Avoir sommeil
Être fatigué(e)
Être malade

La poste
Un timbre
Une enveloppe
La rue
La place

Pour demander quelque chose :

Pouvez-vous m'indiquer la rue…
Pouvez-vous m'aider, s'il vous plaît
Combien ça coûte, s'il vous plaît ?
Je n'ai pas de monnaie

Une couverture
Un oreiller
Une serviette de toilette
Le drap
Se coucher
Se lever

Pour comprendre :

Comment on dit en français ?
Qu'est-ce que ça veut dire ?
Je ne comprends pas
Vous pouvez répéter, s'il vous plaît ?

Programme à Valence

	MATIN	APRÈS-MIDI
VENDREDI 27 MARS	08 :30 BUS VILAGARCÍA- OPORTO (BUS) Sortie de l'arrêt de bus qui est face au lycée. (Fournir un pique-nique) 12:15 - 15:20 AVION OPORTO-LYON 16 :30-17 :30 BUS LYON-VALENCE .Arrivée au lycée	
SAMEDI 28 ET DIMANCHE 29 MARS **En familles**		
LUNDI 30 MARS	Accueil et découverte du lycée (voir EDT détaillé ci-dessous)	**Excursion à Hauterives** Visite du Palais idéal du facteur Cheval *http://www.facteurcheval.com/*
Groupes	Espagnols et français	Espagnols et français
MARDI 31 MARS	**Excursion dans le Vercors** Visite de la chocolaterie « La Frigoulette » Beaufort sur Gervanne *https://www.chocolats-frigoulette.fr/*	Randonnée au Canyon des Gueulards Omblèze *https://www.visorando.com/randonnee-canyon-des-gueulards/*
Groupes	Espagnols et français	
MERCREDI 1 AVRIL	**Atelier** Mise en voix de textes poétiques	Temps libre avec les correspondants
Groupes	Espagnols	Espagnols et français
JEUDI 2 AVRIL	**Visite de Valence** Centre-ville et musée d'art et d'archéologie *http://www.museedevalence.fr/*	Excursion au château de Crussol *https://chateaudecrussol.com/*
Groupes	Espagnols	Espagnols
VENDREDI 3 AVRIL	08 :00 Départ du lycée. BUS VALENCE-LYON 12:40 - 13:50 AVION LYON- OPORTO 15:30-17:30 BUS OPORTO-VILAGARCÍA. Arrivée à l'arrêt de bus qui est face au lycée.	

Les mathématiques

Cela fait plusieurs jours que tu ne travailles pas en maths, je suis sûre que ça te manque.
Voilà des problèmes très amusants pour faire si tu t'ennuies. Tu auras une bonne note si tu trouves toutes les solutions. Tu peux demander de l'aide à ton/a correspondant(e).

1.- Sortie scolaire

Pour cet échange on a loué un autobus qui nous emmène de Lyon à Valence, le coût de location est 560€.

a. Calculer le coût par élève si vous êtes 16 élèves inscrits à cette sortie.

b. Calculer le coût par élève si 35 élèves s'inscrivent.

c. Placer les deux points correspondants dans le repère suivant.

Le brouillon :

a.

b.

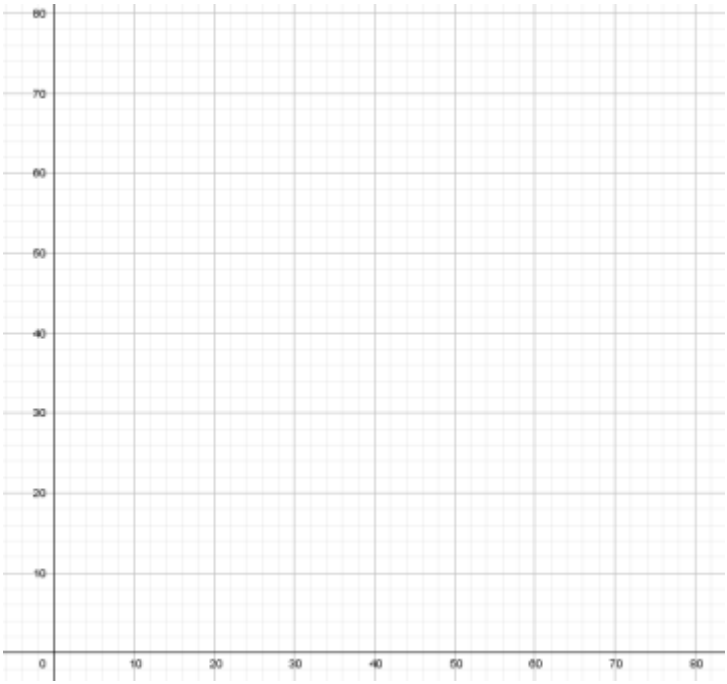

d. Jean trace la droite passant par les deux points et affirme : « Si 51 élèves s'inscrivent, le bus est gratuit » Qu'en pensez-vous ?

e. Compléter le tableau de valeurs suivant.

Nombre d'élèves	10	20	30	40	60	80
Coût par élève(€)						

f. À l'aide du tableau, compléter le graphique. Donner l'expression algébrique qui correspond à cette fonction.

2.- Le cannabis est une drogue interdite en France. Il peut être détecté par les forces de l'ordre par une analyse urinaire à partir d'une concentration de 50 µg/L. La concentration urinaire de cannabis (molécule TH-CO) en µg/L chez une conductrice ayant fumé un seul joint est modélisée ci-contre. Nous noterons f la fonction ainsi définie :

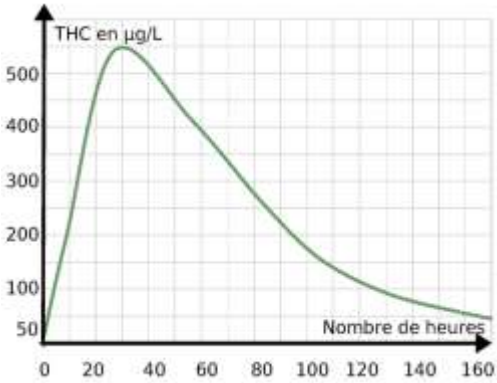

a. Relever sur le graphique, la valeur maximale de la concentration en THC.

b. Au bout de combien de temps cette concentration est-elle atteinte?

c. Compléter le tableau de valeurs en relevant les valeurs sur le graphique:

Nombre d'heures	10	30	50	100	168
Concentration THC en µg/L					

d. Résoudre graphiquement l'équation f(x)=50.

e. Pouvez-vous dire pendant combien de jours ce joint laissera des traces dans les urines ?

3.- Notre avion, qui part de Porto à Lyon décolle, en supposant qu'on aperçoit, de notre avion, une ville sous un angle de dépression de 50°. On représente la situation à l'aide du schéma suivant.

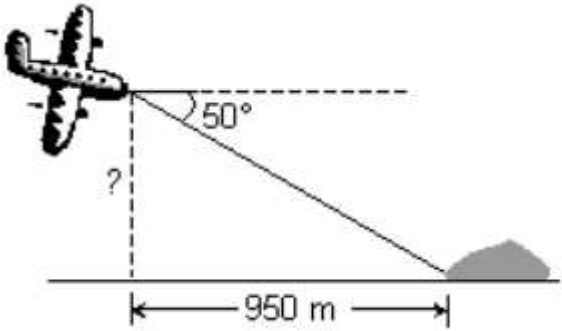

Quelle est l'altitude de l'avion pendant cette observation ?

Le brouillon :

4.- Les chiffres sur le Stade Georges- Pompidou à Valence

Matchs et compétitions notables :

- Le 11 novembre 1973, il a été inauguré par le match de rugby France-Roumanie
- Le 1 août 2009, il a accueilli un match international de football américain entre l'équipe de France et celle d'Allemagne.
- Du 8 au 10 juillet 2010, le stade a accueilli les 122e Championnats de France « Élite » d'athlétisme, où Christophe Lemaitre bat le fameux record du 100 mètres.
- En juillet 2010, un match amical entre l'OM et l'ASSE a lieu, avec une forte affluence.
- Ce stade a également accueilli un match amical de football opposant la Côte d'Ivoire au Mali le 8 février 2011.

En regardant ces chiffres réponds aux questions suivantes?

a. Si x est l'année d'une des compétitions notables du Stade Georges- Pompidou, toutes les dates seraient solution du système d'inéquations ?

$$\begin{cases} \dfrac{2x}{100} - 3(x+5) > 5(5-x) + 2x \\ x(x-2015) \leq 0 \end{cases}$$

b. Si la réponse est négative, quelles dates ne seraient pas solution ?

Le brouillon :

Lundi 30 mars

Accueil et découverte du lycée
Excursion à Hauterives
Visite du Palais idéal du facteur Cheval

LE PALAIS IDÉAL DU FACTEUR CHEVAL

Avril 1879. Ferdinand Cheval, facteur rural, butte sur une pierre si bizarre lors de sa tournée qu'elle réveille un rêve. Véritable autodidacte, il va consacrer 33 ans de sa vie à bâtir seul, un palais de rêve dans son potager, inspiré par la nature, les cartes postales et les premiers magazines illustrés qu'il distribue. En solitaire, incompris, il inscrit sur son monument "travail d'un seul homme". Son palais de rêve est achevé en 1912.

Au cœur d'un jardin luxuriant, il imagine un palais inhabitable, peuplé d'un incroyable bestiaire - pieuvre, biche, caïman, éléphant, pélican, ours, oiseaux… Mais aussi des géants, des fées, des personnages mythologiques ou encore des cascades, des architectures de tous les continents. Une œuvre architecturale aussi inclassable qu'universelle.

Unique au monde, le Palais Idéal a inspiré les artistes durant plus d'un siècle. Indépendant de tout courant artistique, construit sans aucune règle d'architecture, le Palais idéal a fait l'admiration des surréalistes. Il a été classé en 1969 Monument Historique par André Malraux, alors Ministre de la Culture, au titre de l'art naïf.

Trouve les nombres croisés

En sachant que les nombres cachés se trouvent dans le texte ci-contre sans se répéter. La dernière colonne et la file inconnues, sont les 5 plus petits nombres premiers.

	+		*		7786
+		-		*	
	*		+		63103
/		-		+	
	*		-		-1
2835		1931		32	

Mardi 31 mars et mercredi 1 avril

Complète selon le programme :

	Matin	Après-midi
Mardi	Excursion _____	
	Visite de la _____ Ville :_____	R_____ Lieu :_____
Mercredi		

Jeudi 2 avril

Visite de Valence

Centre-ville et musée d'art et d'archéologie
Excursion au château de Crussol

Amusez-vous avec Valence

Trouve les mots cachés

- Valence
- France
- Nicolas (Dorogan, le president)
- Drôme
- Kiosque Peynet (dans le Champ de Mars)
- Champ de Mars

M	A	R	S	L	V	Y	C	M	P
C	D	F	A	G	A	H	I	B	K
E	D	R	C	Z	L	M	Y	L	N
Y	N	R	Y	O	E	O	B	J	I
R	I	Q	O	P	N	G	K	U	C
V	T	A	Q	N	C	U	C	P	O
B	W	C	H	G	E	Y	H	S	L
X	F	R	A	N	C	E	A	R	A
H	O	B	I	J	Q	Z	M	X	S
P	E	Y	N	E	T	O	P	A	S

Devinette : Qui suis-je ?

Indique sous chaque image le nom qui correspond.

- LA MAIRIE
- LA PORTE MONUMENTALE
- LE PARC JOUVET
- LE KIOSQUE PEYNET

Musée d'art et d'archéologie

Le **Musée** de Valence, **art** et **archéologie**, se situe dans le centre historique du vieux Valence, jouxtant la **cathédrale** Saint-Apollinaire, au bord de la première **terrasse** de la **ville**. Il propose une large vue panoramique sur le paysage valentinois, du Vercors jusqu'aux montagnes de l'Ardèche.

Créé officiellement en 1850, il est installé depuis 1911 dans l'ancien **palais** épiscopal, vaste **hôtel** particulier entre cour d'honneur et **jardin** privé qui garde de nombreuses traces de son histoire séculaire : **tour** épiscopale fortifiée du 12e **siècle**, galerie ogivale, plafonds **peints** des 15e et 17e siècles...

Ses collections, riches de plus de 20 000 œuvres, offrent dans un parcours réinventé un large panorama de l'histoire de l'Homme et des arts, de la **préhistoire** régionale à l'art contemporain.

Résoudre des mots croisés.

(Aide : les mots sont ceux qui sont dans le texte précèdent en gras et soulignés)

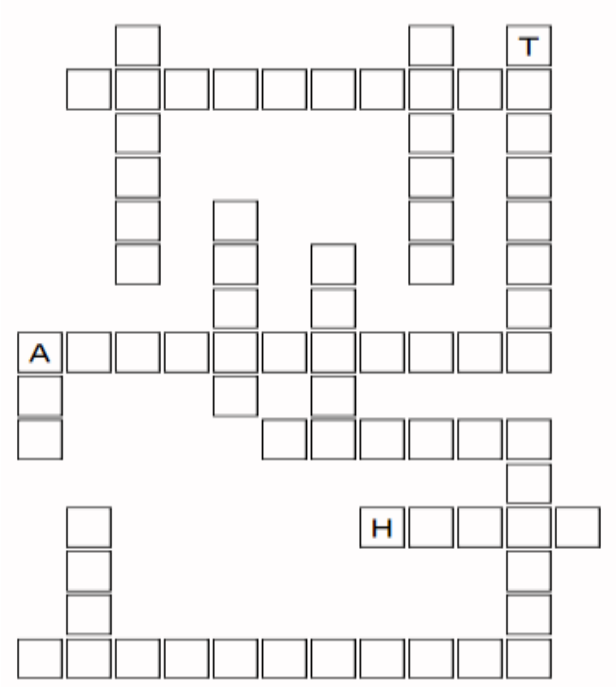

Château de Crussol

Le château de Crussol est une forteresse médiévale du début du XIIe siècle, située dans le département de l'Ardèche en région Auvergne-Rhône-Alpes.
Maintenant en ruines, le château de Crussol fut construit sur une hauteur dominant la vallée du Rhône, face à la ville de Valence (Drôme).

Étant donné que cet échange linguistique s'articule avec le titre : «**Espaces de rencontres-rencontres d'espaces**», autour du thème de l'espace (les espaces réels tels que l'école, le musée, la ville, les paysages, des producteurs locaux), sa représentation, imaginaire ou à partir du réel (peinture, installations, volumes, photos…) tu devras faire diverses publications dans le groupe de WhatsApp créé pour l'occasion.

Tu peux coller ci-dessous les photos que tu as faites sur le thème :

Les nouveaux mots que j'ai appris.

FRANÇAIS	ESPAGNOL

Nous espérons que vous avez adoré cet échange, ne l'oubliez jamais.

À bientôt

Colle sur cette page la plus belle photo que tu as faite.

IES CASTRO ALOBRE – LYCÉE ALGOUD LAFFEMAS
VILAGARCÍA DE AROUSA- VALENCE
2019-2020