Problemas de Matemáticas para segundo de Primaria

DE TODO UN POCO

Antes de comenzar, rodea los datos y subraya las preguntas.

Una lavadora cuesta 485 euros. Si costara 123 € menos su precio sería igual al de un lavavajillas ¿Cuánto cuesta el lavavajillas?

■ DATOS

- _____.
- _____.

■ OPERACIÓN

■ SOLUCIÓN

- _____.

Un frutero vendió una mañana 426 naranjas. Si hubiesen sido 126 más, hubiera vendido las mismas naranjas que manzanas ¿Cuántas manzanas vendió?

■ DATOS

- _____.
- _____.

■ OPERACIÓN

■ SOLUCIÓN

Problemas de Matemáticas para segundo de Primaria

MÁS PROBLEMAS

Rodea los datos y subraya las preguntas:

En una carrera popular han corrido 468 hombres. Si lo hubiesen hecho 28 más, serían los mismos que las mujeres que han participado ¿Cuántas mujeres han participado?

SOLUCIÓN:_____

Quiero comprarme un ordenador que cuesta 573 euros, pero no tengo suficiente dinero. Me lo podría comprar si costara 89 euros menos ¿Cuánto dinero tengo?

SOLUCIÓN:_____

Observa el dibujo. Si el ñu perdiese 116 kilos pesaría lo mismo que el león ¿Cuánto pesa el león?

426 kg.

¿ ?

SOLUCIÓN:_____

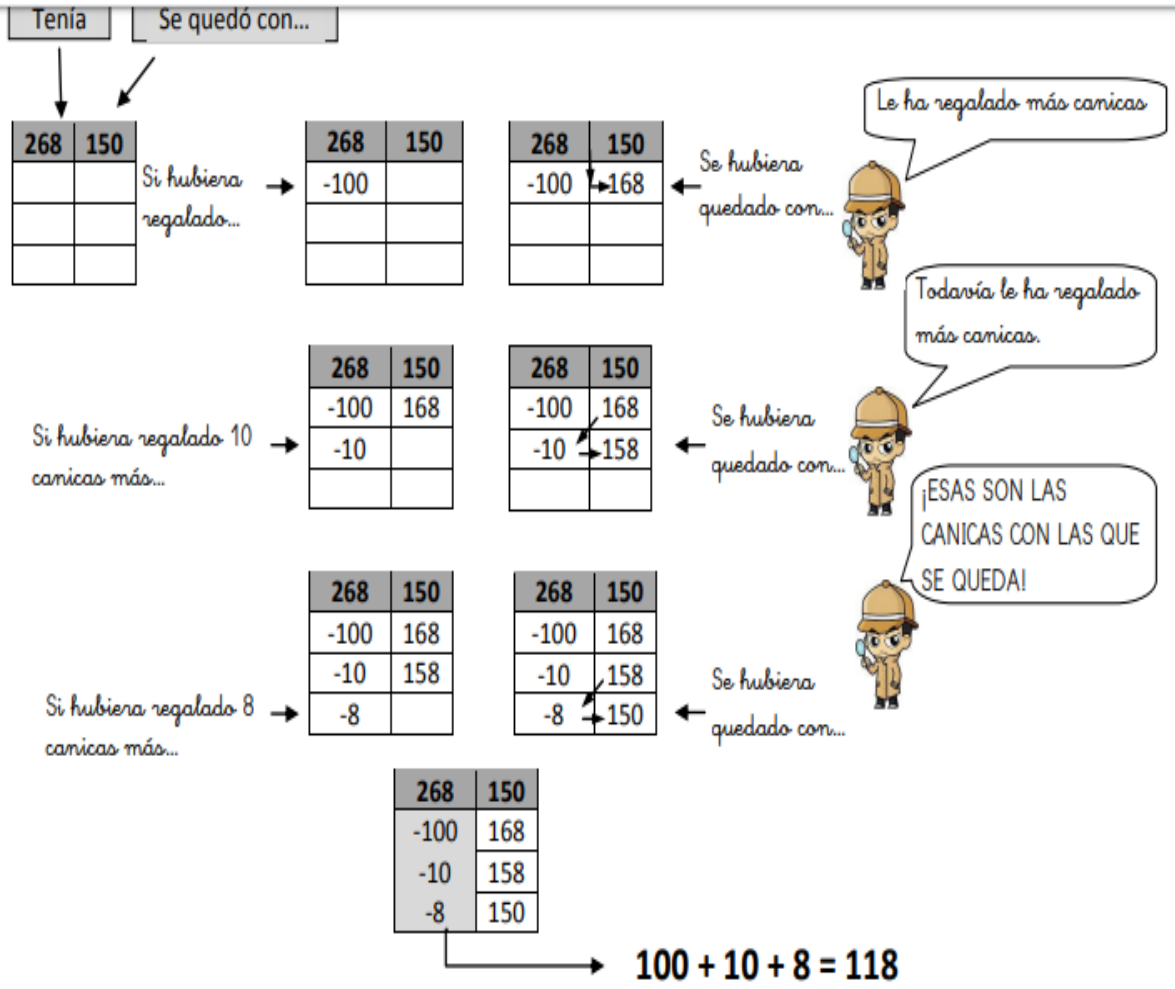

SOLUCIÓN

- ***Mi hermano le ha regalado a su amigo 118 canicas.***

Resuelve los siguientes problemas de la misma forma.

En un autobús viajan 46 personas. En una parada bajan algunas y quedan dentro del autobús 25 pasajeros, ¿cuántas personas han bajado en esa parada?

SOLUCIÓN

Problemas de Matemáticas para segundo de Primaria

RESUELVE EN TU CUADERNO

1. En un bar vendieron un fin de semana, 257 refrescos el sábado y 364 el domingo, ***¿cuántos refrescos vendieron en total?***

2. En el colegio había 685 alumnos, pero 387 han salido de excursión, ***¿cuántos alumnos se quedaron en el colegio?***

3. En una granja crían gallinas y patos. Si hay 415 gallinas y 328 patos, ***¿cuántos animales crían en la granja?***

4. 598 personas están viendo una película en el cine. De todas ellas 315 son mujeres y el resto hombres, ***¿cuántos hombres están viendo la película en el cine?***

5. Compré un televisor que costaba 675 €. Si me hicieron un descuento de 120 €, ***¿cuánto pagué por el televisor?***

6. Mi padre compró un ordenador portátil que costaba 562 €. Si pagó con 700 €, ***¿cuánto dinero le devolvieron?***

7. Vicente y Alex están coleccionando cromos de Sendokai. Vicente tiene 493 y Alex tiene 123 cromos más que Vicente. ***¿Cuántos cromos de Sendokai tiene Alex?***

8. Luis y Marina están leyendo un libro de la colección de Bad Pat. Luis lleva leídas 126 páginas, en cambio Marina ha leído 37 páginas menos que Luis ***¿Cuántas páginas del libro de Bad Pat ha leído Marina?***

9. Mi padre y mi tío plantaron cada uno un naranjo en el huerto de mi abuelo. Del naranjo de mi tío brotaron 485 naranjas; en cambio, del naranjo de mi padre sólo fueron 397 ***¿Cuántas naranjas menos brotaron del naranjo de mi padre?***

Problemas de Matemáticas para segundo de Primaria

RESUELVE EN TU CUADERNO

10 Durante este año he ahorrado 495€. Si hubiese reunido 28€ más tendría el mismo dinero que tiene mi hermano ***¿Cuánto dinero tiene mi hermano?***

11 Mi madre y yo hemos ido a comprar dos bicicletas de montaña para pasear por el campo. La bici de mi madre costaba 652 €, si hubiera sido 123 € más barata costaría lo mismo que la mía ***¿Cuántos euros costó la bicicleta que compramos para mí?***

12 Carmen e Íker fueron a correr a las pistas de atletismo. Carmen corrió 560 metros, si hubieran sido 20 metros menos hubiese corrido lo mismo que Íker, ***¿cuántos metros corrió Iker?***

13 Paula tiene 315 caramelos, si tuviera 15 menos tendría los mismos que Marina ***¿Cuántos caramelos tiene Marina?***

14 Mi madre guarda los CD de música en un armario donde caben 470 . Solo tenía 297, pero mi padre le ha regalado una colección y ya ha llenado el mueble, ***¿cuántos CD le ha regalado mi padre?***

15 En un tren viajan 517 personas. En una parada ha subido un grupo de turistas y ahora viajan 678 personas, ***¿cuántos turistas han subido?***

16 En el patio del colegio estábamos jugando 520 alumnos, pero ha bajado un grupo que estaba en clase y ahora somos 586, ***¿cuántos alumnos han bajado de clase?***

17 Mi abuelo tenía un caballo que pesaba 582 kilogramos. Como estaba muy gordo lo puso a dieta y perdió muchos, hasta que se quedó con un peso de 396 kilogramos, ***¿cuántos kilos adelgazó?***

Problemas de Matemáticas para segundo de Primaria

PIENSA ANTES DE CONTESTAR

Marca las opciones correctas.

- Si en un sobre hay 5 cromos...
  - *En 2 sobres iguales hay 7 cromos.*
  - *En 2 sobres iguales hay 10 cromos.*

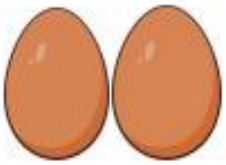

- Si un huevo cuesta 20 céntimos...
  - *2 huevos cuestan 40 céntimos.*
  - *2 huevos cuestan 22 céntimos.*

- Si en 2 cajas iguales hay 20 chinchetas...
  - *En una caja habrá 40 chinchetas.*
  - *En una caja habrá 10 chinchetas.*

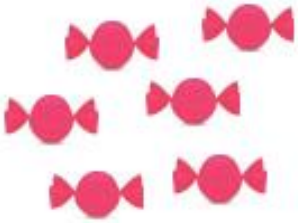

- Si 1 caramelo cuesta 4 céntimos...
  - *2 caramelos iguales cuestan 6 céntimos.*
  - *2 caramelos iguales cuestan 8 céntimos.*
  - *20 caramelos iguales cuestan 80 céntimos.*
  - *200 caramelos iguales cuestan 800 céntimos.*

- Si en una caja de refrescos hay 10 refrescos...
  - *Para averiguar cuántos refrescos hay en 2 cajas iguales tengo que hacer la suma : "2 +10."*
  - *Para averiguar cuántos refrescos hay en 2 cajas iguales tengo que hacer la suma: "10 +10."*
  - *Para averiguar cuántos refrescos hay en 2 cajas iguales tengo que resolver la multiplicación: " 10 X 2"*

- Si multiplico "10 X 2" me dará el mismo resultado que si...
  - Sumo :"10 + 2".
  - Multiplico :"2 X 10".
  - Sumo :"10 + 10".
  - Sumo :"2 + 10".

ASÍ SE HACE

Observa cómo se resuelve este problema.

En un kilogramo hay 185 uvas, ¿cuántas habrá en 2 kilogramos?

185 x 2	

⇨

185 x 2	
100	
80	
5	

⇨

185 x 2	
100	200
80	160
5	10

⇨

185 x 2	
100	200
80	160
5	10
	370

■ SOLUCIÓN

- ***En dos kilogramos habrá 370 uvas.***

Resuelve los siguientes problemas de la misma forma.

Un televisor cuesta 354 euros, ¿cuánto cuestan 2 televisores iguales?

■ SOLUCIÓN

Para mi fiesta de cumpleaños compré 2 bolsas de caramelos. Si cada bolsa contiene 243 caramelos, ¿cuántos habrá en las dos bolsas?

■ SOLUCIÓN

En una caja hay 344 clips, ¿cuántos habrá en 2 cajas iguales?

■ SOLUCIÓN

MÁS PROBLEMAS

Rodea los datos y subraya las preguntas:

Tengo ahorrados 382 euros y mi hermano ha ahorrado el doble que yo ¿Cuánto dinero ha ahorrado mi hermano?

SOLUCIÓN:_____

¿Cuántas ruedas tendrán 426 motos?

SOLUCIÓN:_____

Mi padre tiene dos caballos. Cada uno come 2 kilogramos de paja al día ¿Cuántos kilogramos comerán los dos caballos a lo largo de 243 días?

SOLUCIÓN:_____

Problemas de Matemáticas para segundo de Primaria

INVENTO PROBLEMAS

Inventa problemas para que se resuelvan con estas operaciones. Fíjate en el ejemplo:

Un kiosquero vendió 184 revistas. Si cada revista costaba 2 euros, ¿cuánto costaron las 184 revistas?

SOLUCIÓN: ***Las 184 revistas costaron 368 euros.***

184 x 2	
100	200
80	160
4	8
	368

243 x 2	

SOLUCIÓN: _____

326 x 2	

SOLUCIÓN: _____

457 x 2	

SOLUCIÓN: _____